ФлексиВент 1002160/90x6

Для приточных или вытяжных систем жилых помещений. Для распределения воздуха от вентиляционной установки по каналам

• Материал корпуса: Алюцинк



	Единица измерения	ФлексиВент 1002160/90x6
Размер подключаемого воздуховода	мм	90

Размеры

Ø D	H	L	W
157	239	348	460

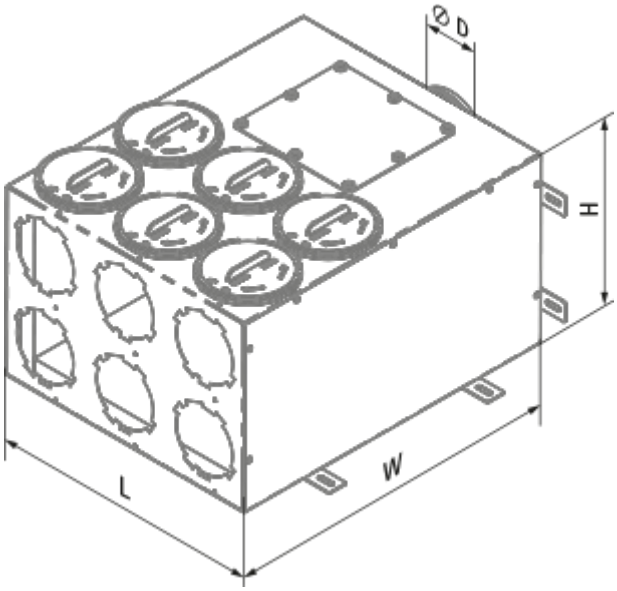
Ø D
H
L
W