ФлексиВент 1050125/63x3

Для приточных или вытяжных систем жилых помещений. Для распределения воздуха от вентиляционной установки по каналам

• Материал корпуса: Полипропилен



	Единица измерения	ФлексиВент 1050125/63x3
Размер подключаемого воздуховода	мм	63
Максимальная температура окружающего воздуха	°C	60
Минимальная температура окружающего воздуха	°C	-20

Размеры

Ø D	Ø d	W
125	63	271

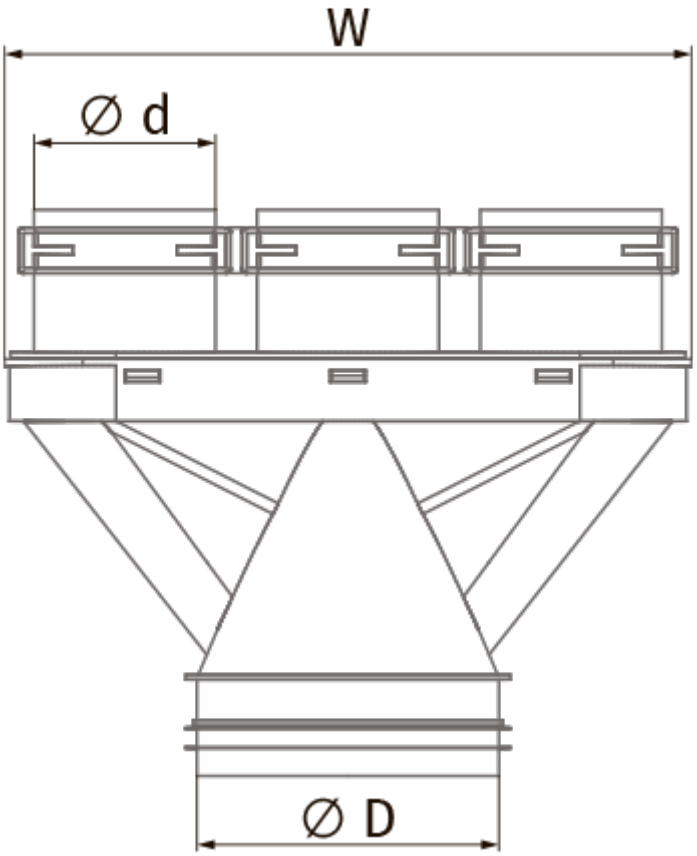
W
Ø d
Ø D