ФлексиВент 1050125/90x2

Для приточных или вытяжных систем жилых помещений. Для распределения воздуха от вентиляционной установки по каналам

• Материал корпуса: Полипропилен



	Единица измерения	ФлексиВент 1050125/90x2
Размер подключаемого воздуховода	мм	90
Максимальная температура окружающего воздуха	°C	60
Минимальная температура окружающего воздуха	°C	-20

Размеры

Ø D	Ø d	W
125	90	271

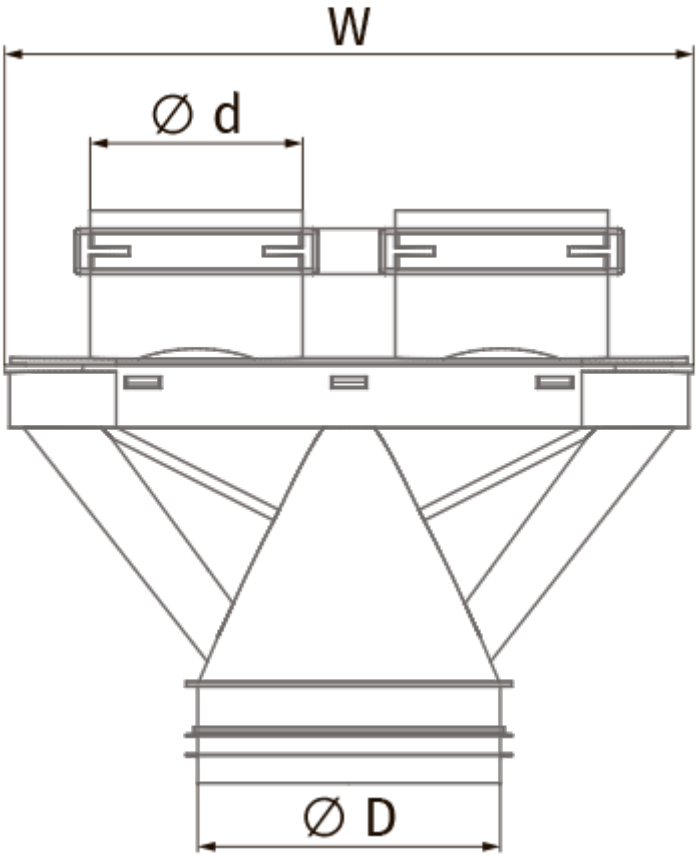
W
Ø d
Ø D