ФлексиВент 1050150/63x12

Для приточных или вытяжных систем жилых помещений. Для распределения воздуха от вентиляционной установки по каналам

• Материал корпуса: Полипропилен

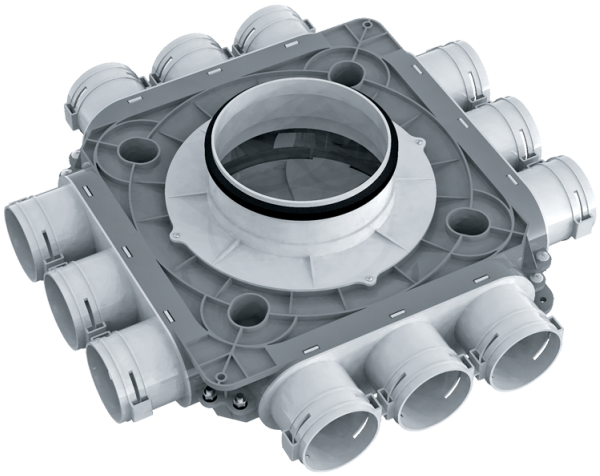

	Единица измерения	ФлексиВент 1050150/63x12
Размер подключаемого воздуховода	мм	63
Максимальная температура окружающего воздуха	°C	60
Минимальная температура окружающего воздуха	°C	-20

Размеры

Ø d	H	L
138	140	464

