ФлексиВент 1050160/63x18

Для приточных или вытяжных систем жилых помещений. Для распределения воздуха от вентиляционной установки по каналам

• Материал корпуса: Полипропилен

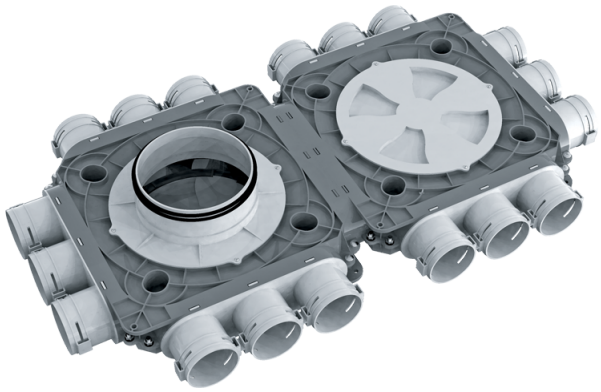

	Единица измерения	ФлексиВент 1050160/63x18
Размер подключаемого воздуховода	мм	63
Максимальная температура окружающего воздуха	°C	60
Минимальная температура окружающего воздуха	°C	-20

Размеры

Ø d	H	L	W
148	140	813	464

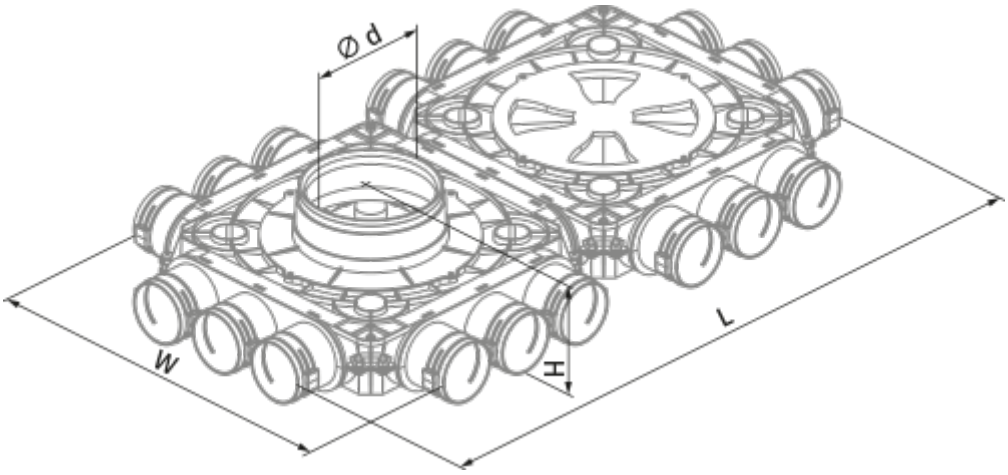
Ø d
W
H
L