ФлексиВент 1050160/90x8

Для приточных или вытяжных систем жилых помещений. Для распределения воздуха от вентиляционной установки по каналам

• Материал корпуса: Полипропилен

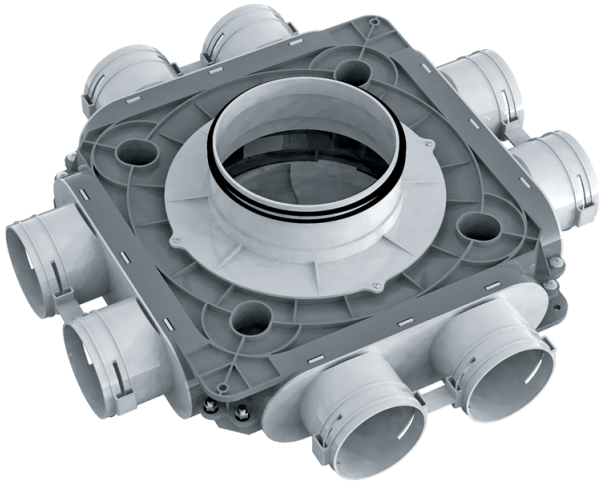

	Единица измерения	ФлексиВент 1050160/90x8
Размер подключаемого воздуховода	мм	90
Максимальная температура окружающего воздуха	°C	60
Минимальная температура окружающего воздуха	°C	-20

Размеры

Ø d	H	L
148	140	496

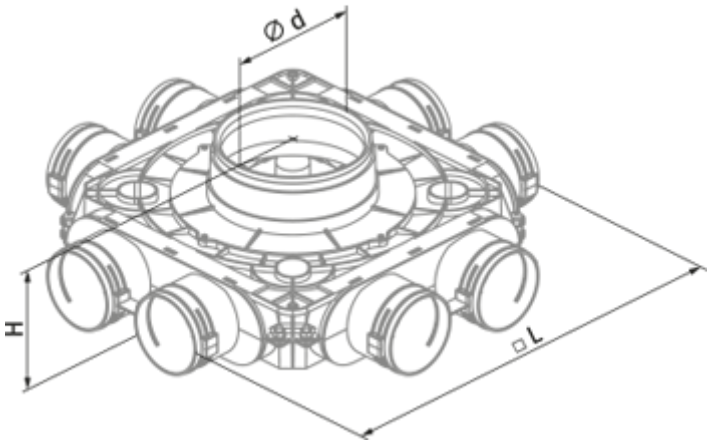
Ø d
H
□L