ФлексиВент 1060125/52x8

Для приточных или вытяжных систем жилых помещений. Для распределения воздуха от вентиляционной установки по каналам

• Материал корпуса: Полипропилен

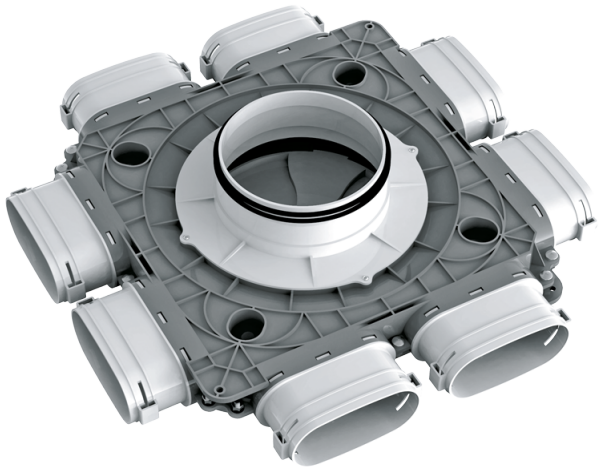

	Единица измерения	ФлексиВент 1060125/52x8
Размер подключаемого воздуховода	мм	52
Максимальная температура окружающего воздуха	°C	60
Минимальная температура окружающего воздуха	°C	-20

Размеры

Ø D	H	L
124	121	488

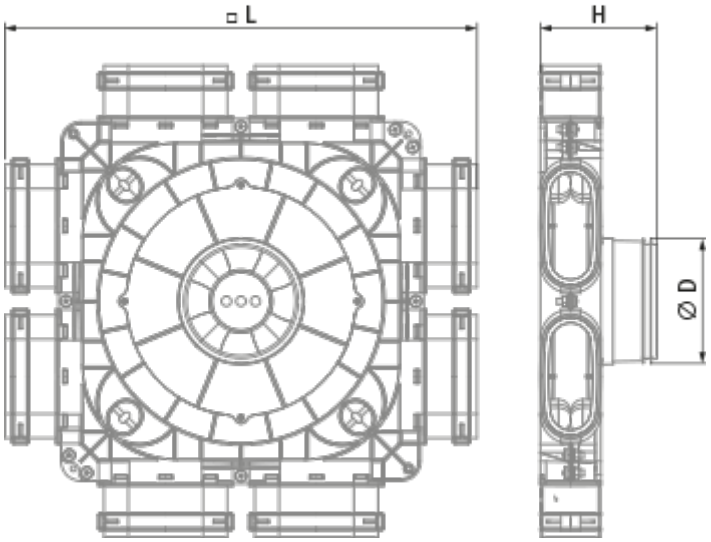
L
H
Ø D