ФМК 120 Ц

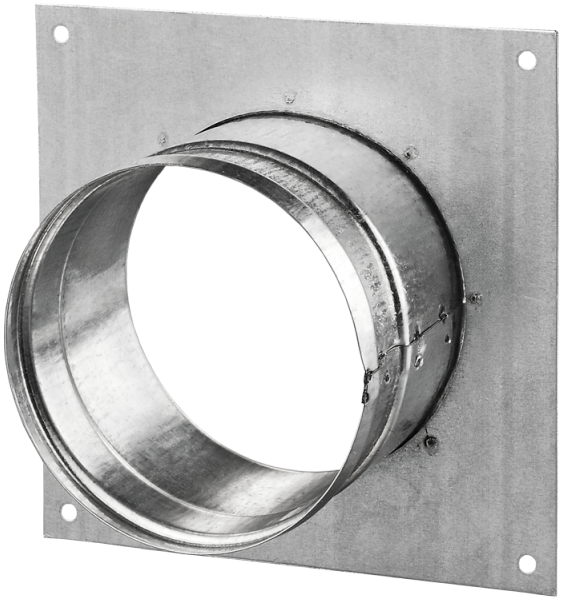

Переходники из оцинкованной стали для подсоединения гибких каналов, пластиковых каналов соответствующего диаметра

• Материал корпуса: Оцинкованная сталь

	Единица измерения	ФМК 120 Ц
Размер подключаемого воздуховода	мм	120

Размеры
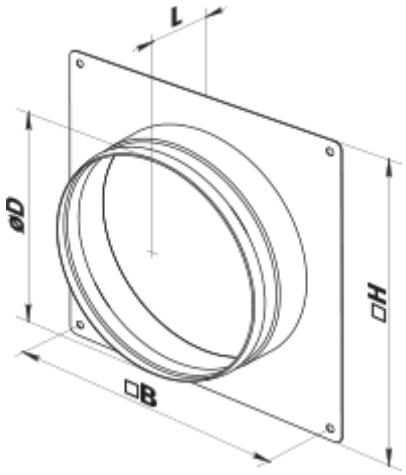
H	B	D	L
162	146	120	50