ФМК 125

Переходники из специальной стали с полимерным покрытием для подсоединения гибких каналов, пластиковых каналов соответствующего диаметра

• Материал корпуса: Сталь с полимерным покрытием

	Единица измерения	ФМК 125
Размер подключаемого воздуховода	мм	125

Размеры
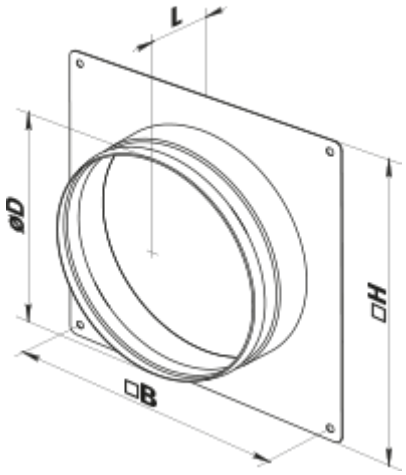
H	B	D	L
170	156	125	50