ФМК 130 Ц

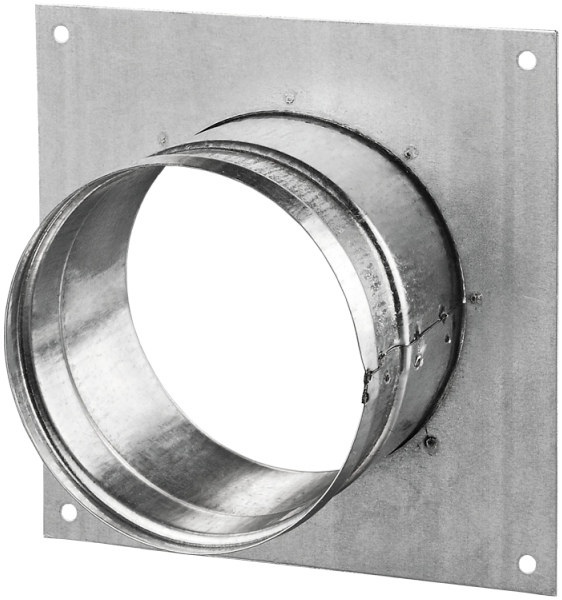

Переходники из оцинкованной стали для подсоединения гибких каналов, пластиковых каналов соответствующего диаметра

• Материал корпуса: Оцинкованная сталь

	Единица измерения	ФМК 130 Ц
Размер подключаемого воздуховода	мм	130

Размеры
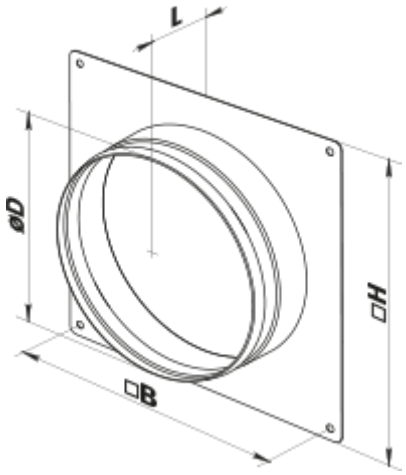
H	B	D	L
180	164	130	50