ФМК 180 Ц

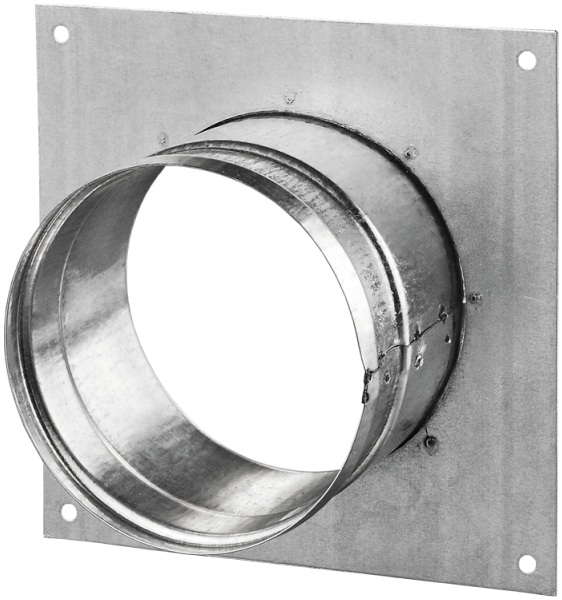

Переходники из оцинкованной стали для подсоединения гибких каналов, пластиковых каналов соответствующего диаметра

• Материал корпуса: Оцинкованная сталь

	Единица измерения	ФМК 180 Ц
Размер подключаемого воздуховода	мм	180

Размеры
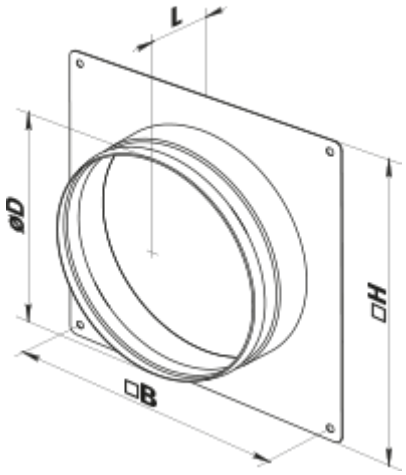
H	B	D	L
220	204	180	50