ФМК 250 Ц

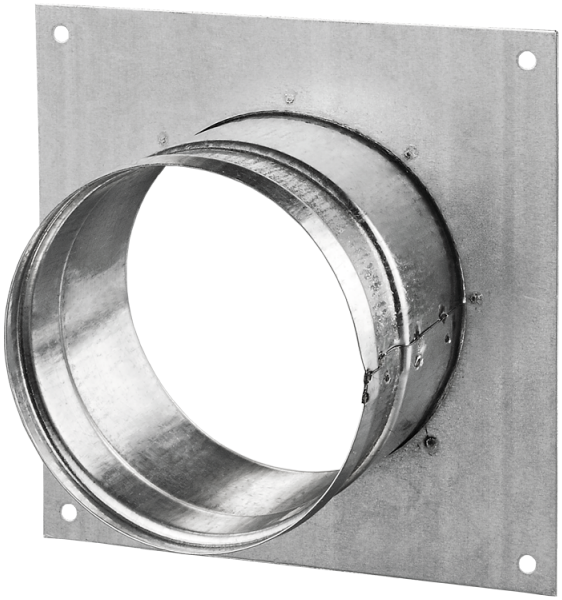

Переходники из оцинкованной стали для подсоединения гибких каналов, пластиковых каналов соответствующего диаметра

• Материал корпуса: Оцинкованная сталь

	Единица измерения	ФМК 250 Ц
Размер подключаемого воздуховода	мм	250

Размеры
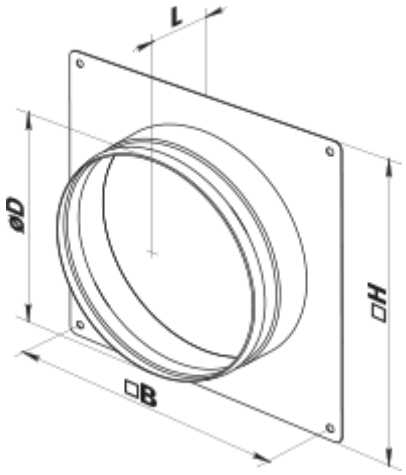
H	B	D	L
300	284	250	50