ФМК 315 Ц

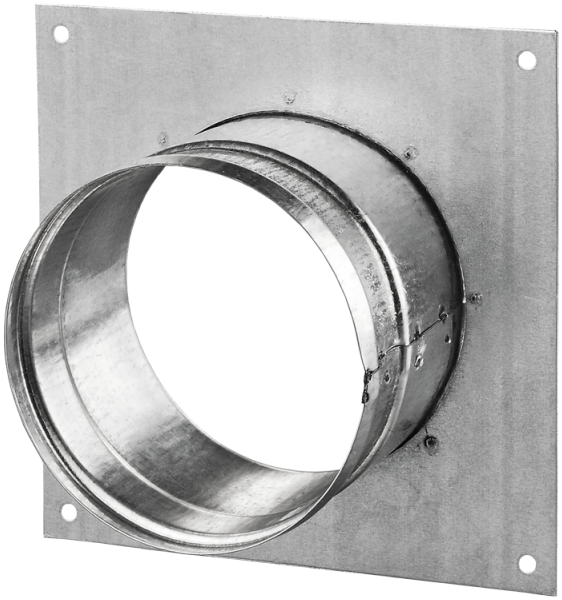

Переходники из оцинкованной стали для подсоединения гибких каналов, пластиковых каналов соответствующего диаметра

• Материал корпуса: Оцинкованная сталь

	Единица измерения	ФМК 315 Ц
Размер подключаемого воздуховода	мм	315

Размеры
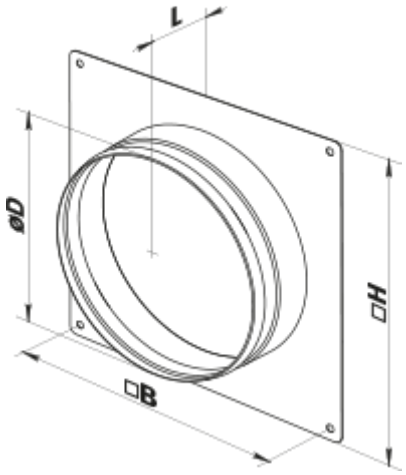
H	B	D	L
360	344	315	50