ФО 125



Фланец оконный

• Материал корпуса: Пластик

	Единица измерения	ФО 125
Размер подключаемого воздуховода	мм	125

Размеры

Ø D	Ø D1	a
125	147	25

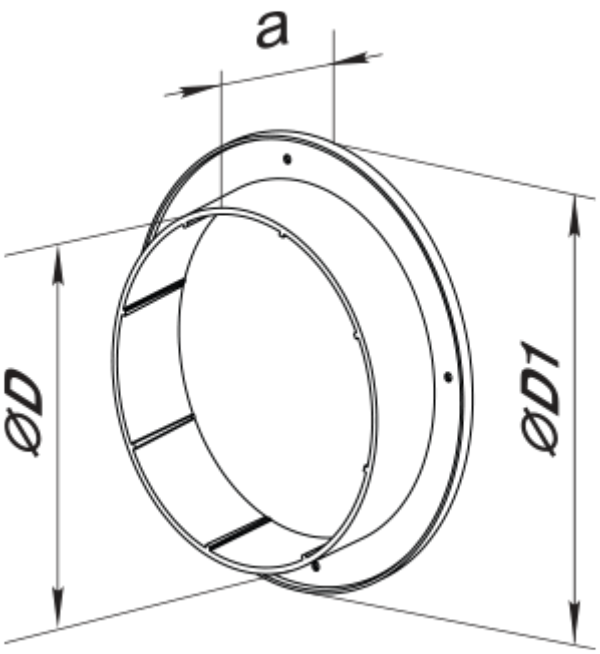
a
ØD
ØD1