ФО 150



Фланец оконный

• Материал корпуса: Пластик

	Единица измерения	ФО 150
Размер подключаемого воздуховода	мм	150

Размеры

Ø D	Ø D1	a
150	172	25

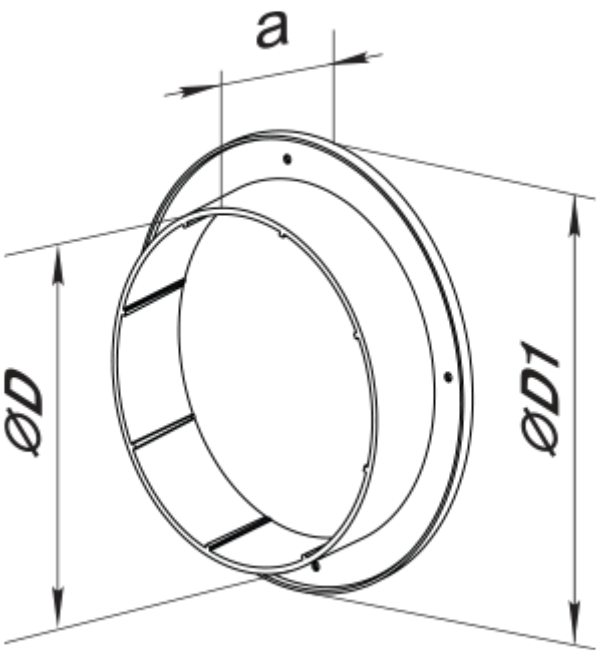
a
ØD
ØD1