ГКВ 710

Гибкая вставка

• Материал корпуса: Оцинкованная сталь

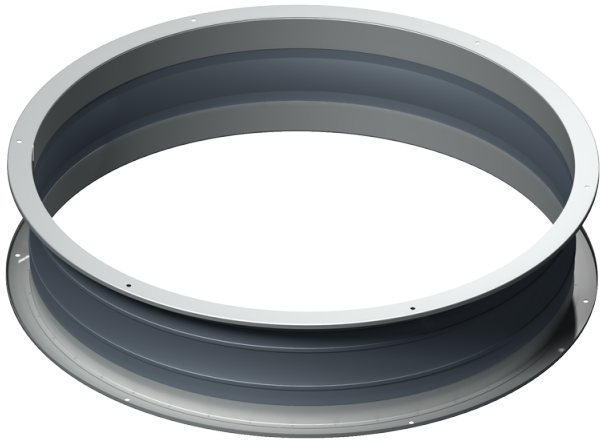

	Единица измерения	ГКВ 710
Вес	кг	7.1

Размеры

ØD	ØD1	ØD2	Ød	L
630	674	705	10	260

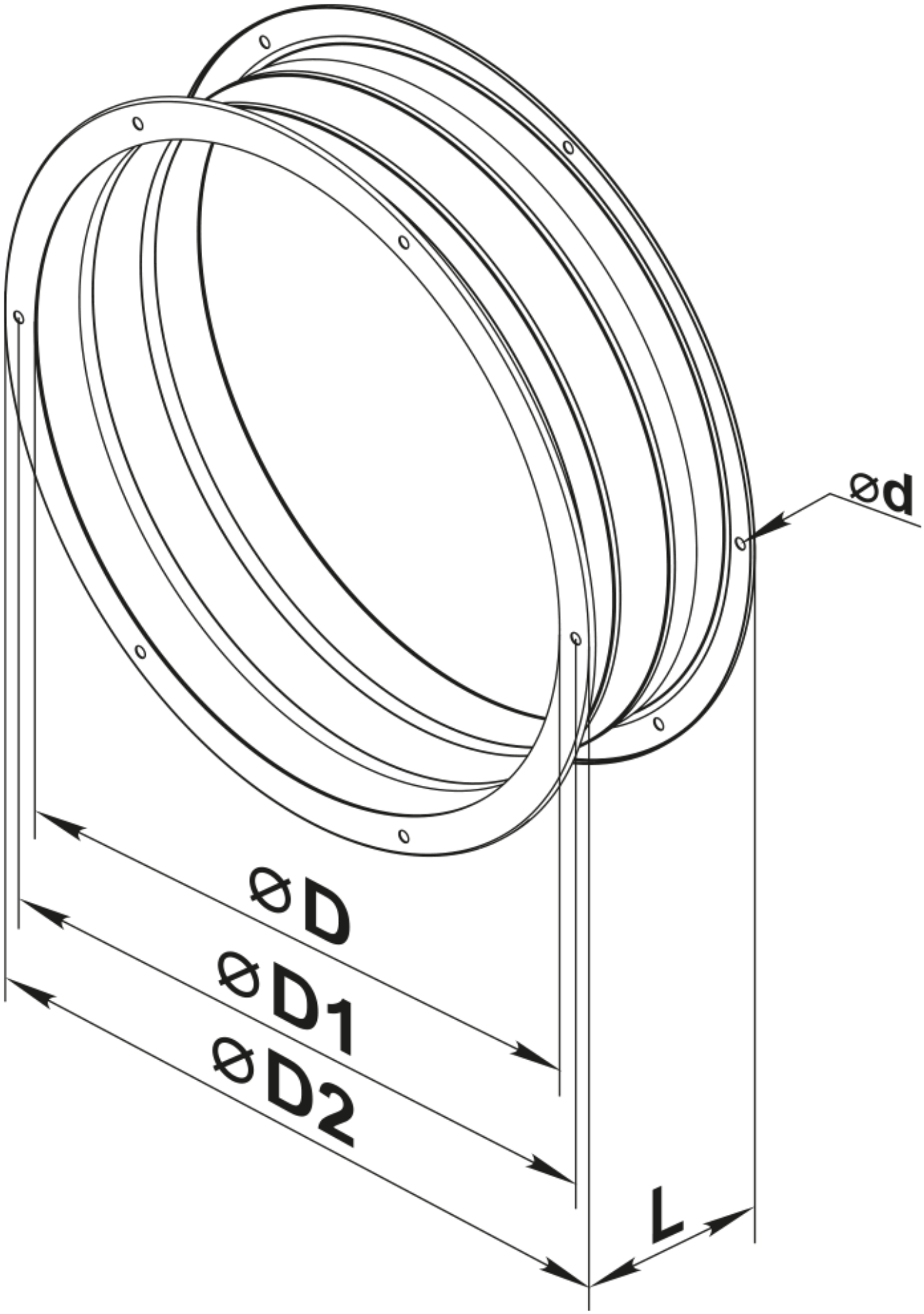
ØD
ØD1
ØD2
Ød
L