# ГР 600x300

Решетка вентиляционная с гравитационными жалюзи

- Материал корпуса: Пластик

| | Единица измерения | ГР 600x300 |
|---|---|---|

## Размеры
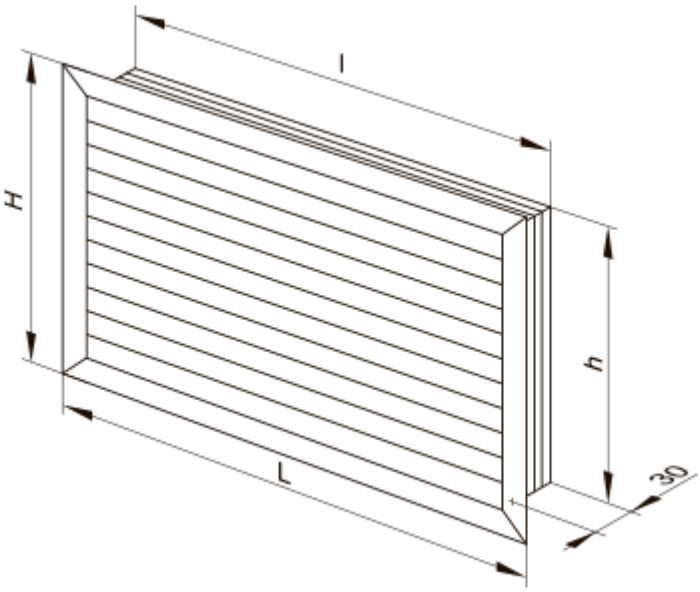
| H | L | h | l |
|---|---|---|---|
| 303 | 598 | 289 | 584 |