ГРМ 450

Вентиляционная решетка с гравитационными жалюзи

• Материал корпуса: Сталь с полимерным покрытием

	Единица измерения	ГРМ 450

Размеры
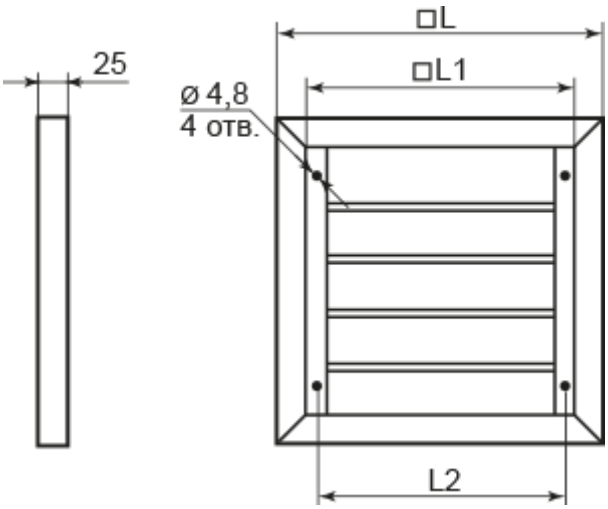
L	L1	L2
450	400	386