ХБФ 250 Круглый ТН



Вентс ХБФ — серия дизайнерских потолочных центробежных вытяжных вентиляторов

• Уровень звукового давления LpA на расстоянии 3 м: 36
• Защита от обратной тяги: Обратный клапан
• Датчик влажности
• Таймер: Таймер выключения

	Единица измерения	ХБФ 250 Круглый ТН
Минимальное напряжение питания	В	220
Максимальное напряжение питания	В	240
Частота сети питания	Гц	50
Номинальная мощность	Вт	57
Максимальный ток	А	0.25
Максимальный расход воздуха	м³/час	482
Скорость вращения	-	1085
Уровень звукового давления LpA на расстоянии 3 м	дБ(А)	36
Класс защиты	-	IPX4

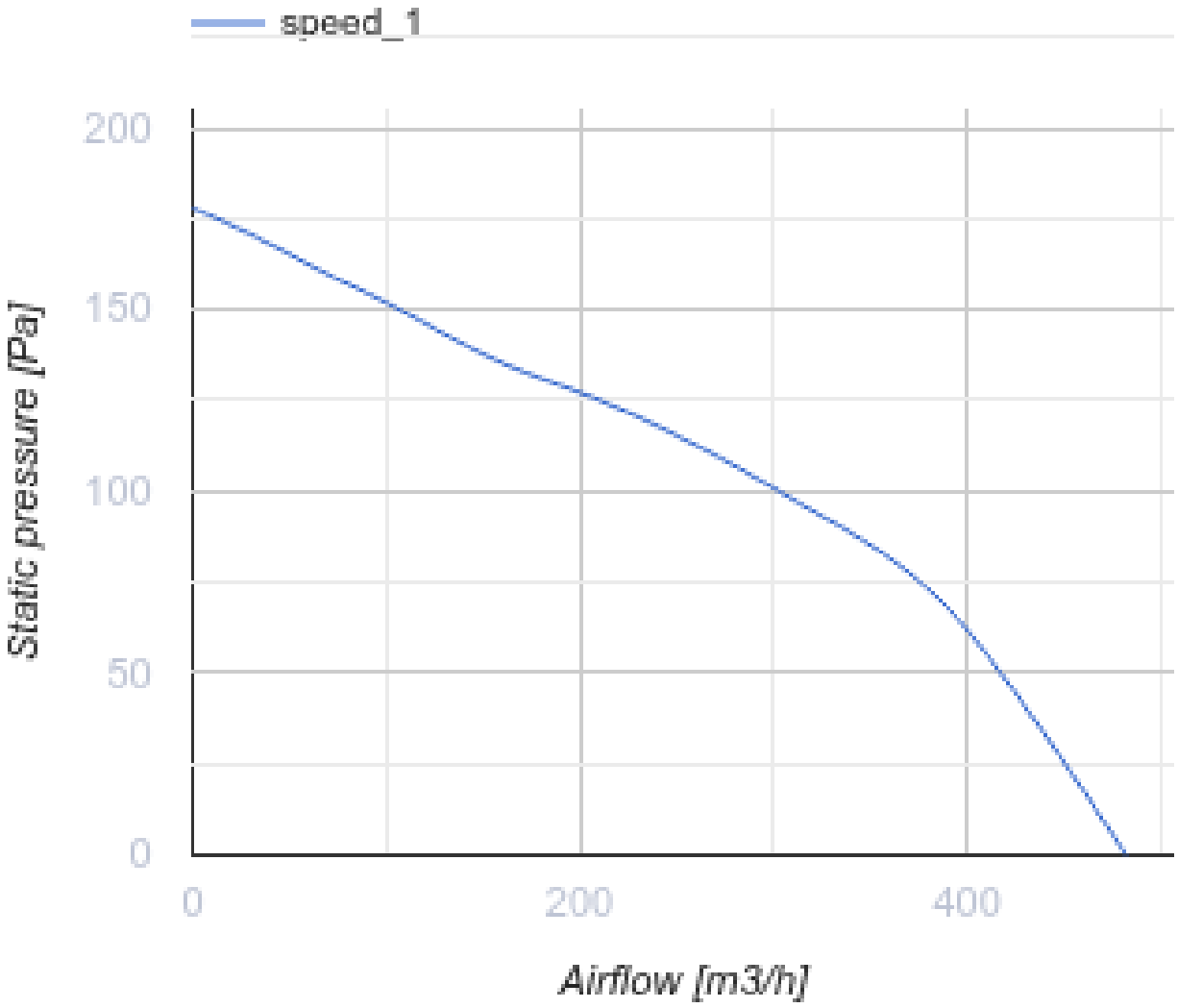
speed_1
200
150
100
50
0
Static pressure [Pa]
0
200
400
Airflow [m3/h]

Размеры

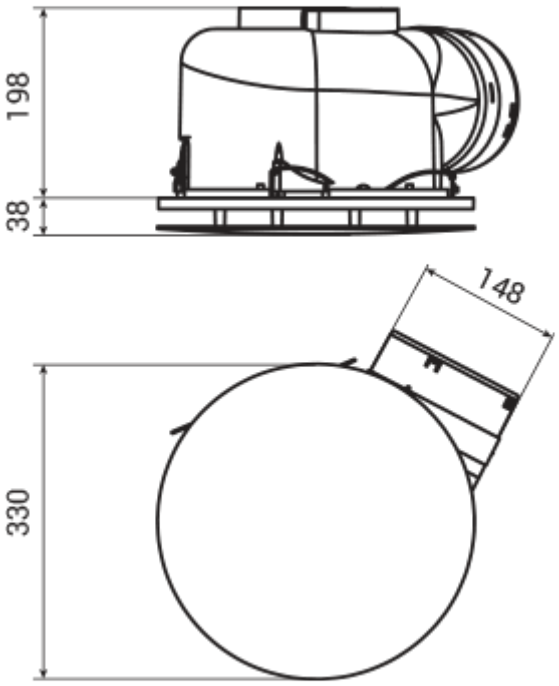

Аксессуары

Регуляторы скорости

Наименование	Фото	Описание
РС-1-0,5		Применяется в системах вентиляции для включения/выключения и регулирования скорости вращения однофазных электродвигателей вентиляторов, управляемых напряжением

Пластиковые

Наименование	Фото	Описание
МВ 150 В		Пластиковые решетки с наклоненными ламелями, двухэлементные, с круглым фланцем

Другие аксессуары

Наименование	Фото	Описание
МВ 152 В АСА		Приточно-вытяжные колпаки