iFan Wi-Fi



Интеллектуальный осевой вентилятор для вытяжной вентиляции со встроенным модулем Wi-Fi

• Уровень звукового давления LpA на расстоянии 3 м: 32
• Управление: Смартфон
• Тип крыльчатки: Осевой
• Короткий фланец
• Датчик влажности
• Таймер: Таймер интервальный, Таймер включения, Таймер выключения
• Подшипник кочения

	Единица измерения	iFan Wi-Fi					
Скорость	-	1	2	3	1	2	3
Размер подключаемого воздуховода	мм	100			125		
Минимальное напряжение питания	В	100					
Максимальное напряжение питания	В	240					
Частота сети питания	Гц	50/60					
Номинальная мощность	Вт	1.6	2.9	5.6	1.7	3	6
Максимальный ток	А	0.02	0.04	0.06	0.03	0.04	0.07
Максимальный расход воздуха	м³/час	33	72	106	40	83	133
Уровень звукового давления LpA на расстоянии 3 м	дБ(А)	17	21	31	17	22	32
Вес	кг	0.63					
Минимальная температура окружающего воздуха	°C	1					
Максимальная температура окружающего воздуха	°C	40					
Класс защиты	-	IP44					

Размеры

Ø D	B	H	L	L1
100/125	152	206	57	29

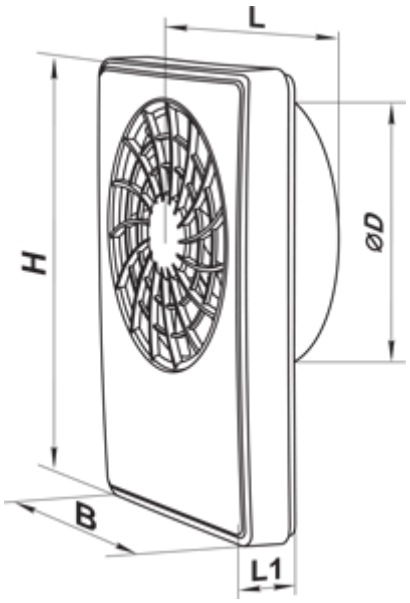

Аксессуары

Пластиковые

Наименование	Фото	Описание
МВ 100 В		Пластиковые решетки с наклоненными ламелями, двухэлементные
МВ 120 В		Пластиковые решетки с наклоненными ламелями, двухэлементные

Соединительно-монтажные элементы

Наименование	Фото	Описание
ПВТ 050/10		ПВХ клейкая лента – изоляционная лента, состоящая из пластифицированной поливинилхлоридной основы с нанесенным на нее клеевым слоем
ПВТ 050/30		ПВХ клейкая лента – изоляционная лента, состоящая из пластифицированной поливинилхлоридной основы с нанесенным на нее клеевым слоем
ПВТ 050/50		ПВХ клейкая лента – изоляционная лента, состоящая из пластифицированной поливинилхлоридной основы с нанесенным на нее клеевым слоем

Х 100		Хомуты предназначены для быстрого и надежного монтажа и соединения различных элементов вентиляционной системы круглого сечения. Изготовлены из полосы нержавеющей стали
Х 125		Хомуты предназначены для быстрого и надежного монтажа и соединения различных элементов вентиляционной системы круглого сечения. Изготовлены из полосы нержавеющей стали

Круглые воздуховоды

Наименование	Фото	Описание
1805		Для стенного монтажа
2805		Для стенного монтажа

Гибкие воздуховоды

Наименование	Фото	Описание
Поливент Н		Гибкий неутеплённый воздуховод из металлизированной плёнки

Обратные клапаны

Наименование	Фото	Описание
КО 100		Обратный клапан предназначен для бытовых вентиляторов
КО 125		Обратный клапан предназначен для бытовых вентиляторов
КО1 100		Обратный клапан предназначен для бытовых вентиляторов

Оконные проветриватели

Наименование	Фото	Описание
ПО 400		Проветриватель оконный для приточной естественной вентиляции

Пластиковые

Наименование	Фото	Описание

МВ 102 ВК		Приточно-вытяжные колпаки

Металлические

Наименование	Фото	Описание
МВМ 102 В Н		Вытяжные колпаки металлические

Экодизайн

Торговая марка	Вентс					
Модель	iFan Wi-Fi					
Удельное потребление энергии (кВт.час/(м²/год))	Холодный		Умеренный		Теплый	
	-54.9	A+	-27.8	B	-12.3	E
Тип установки	Однонаправленная					
Тип привода	Переменная скорость					
Тип теплообменника	Нет					
Максимальный расход воздуха (м³/час)	133					
Потребляемая мощность (Вт)	6					
Эталонный объемный расход (м³/с)	0.023					
Удельный потребляемая мощность в исходной точке (Вт/(м³/час))	0.036					
Способ управления приводом	Локальное регулирование потребления					
Максимальные внешние утечки (%)	2.7					
Декларируемый тип вентиляционной единицы	RVU UVU					
Sound power level (дБ(А))	42					
Годовое потребление электричества (кВт.час/год)	Холодный		Умеренный		Теплый	
	19		19		19	
Годовое сохранение тепла (кВт.час/год)	Холодный		Умеренный		Теплый	
	5536		2830		1280	