iFan



Вентс iFan — интеллектуальный осевой вентилятор для вытяжной вентиляции

• Уровень звукового давления LpA на расстоянии 3 м: 32
• Управление: Пульт ДУ
• Тип крыльчатки: Осевой
• Короткий фланец
• Датчик влажности
• Таймер: Таймер интервальный, Таймер выключения, Таймер включения
• Подшипник кочения

	Единица измерения	iFan					
Скорость	-	1	2	3	1	2	3
Размер подключаемого воздуховода	мм	100			125		
Минимальное напряжение питания	В	100					
Максимальное напряжение питания	В	240					
Частота сети питания	Гц	50/60					
Номинальная мощность	Вт	1.6	2.6	3.8	1.6	2.6	3.8
Максимальный ток	А	0.02	0.04	0.06	0.03	0.04	0.07
Максимальный расход воздуха	м³/час	33	72	106	40	83	133
Уровень звукового давления LpA на расстоянии 3 м	дБ(А)	17	22	31	17	21	32
Минимальная температура окружающего воздуха	°C	1					
Максимальная температура окружающего воздуха	°C	40					
Класс защиты	-	IP44					

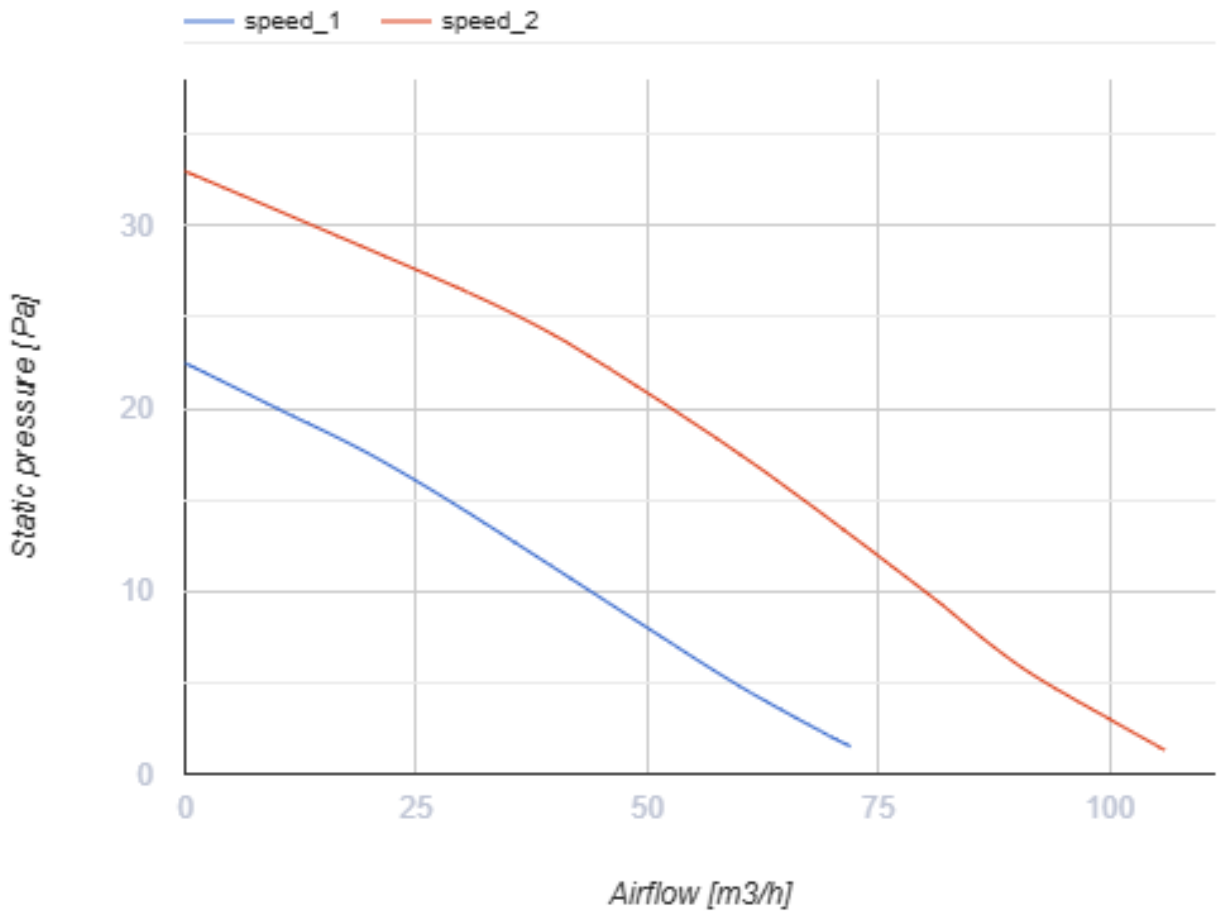
speed_1
speed_2
Static pressure [Pa]
30
20
10
0
0
25
50
75
100
Airflow [m3/h]

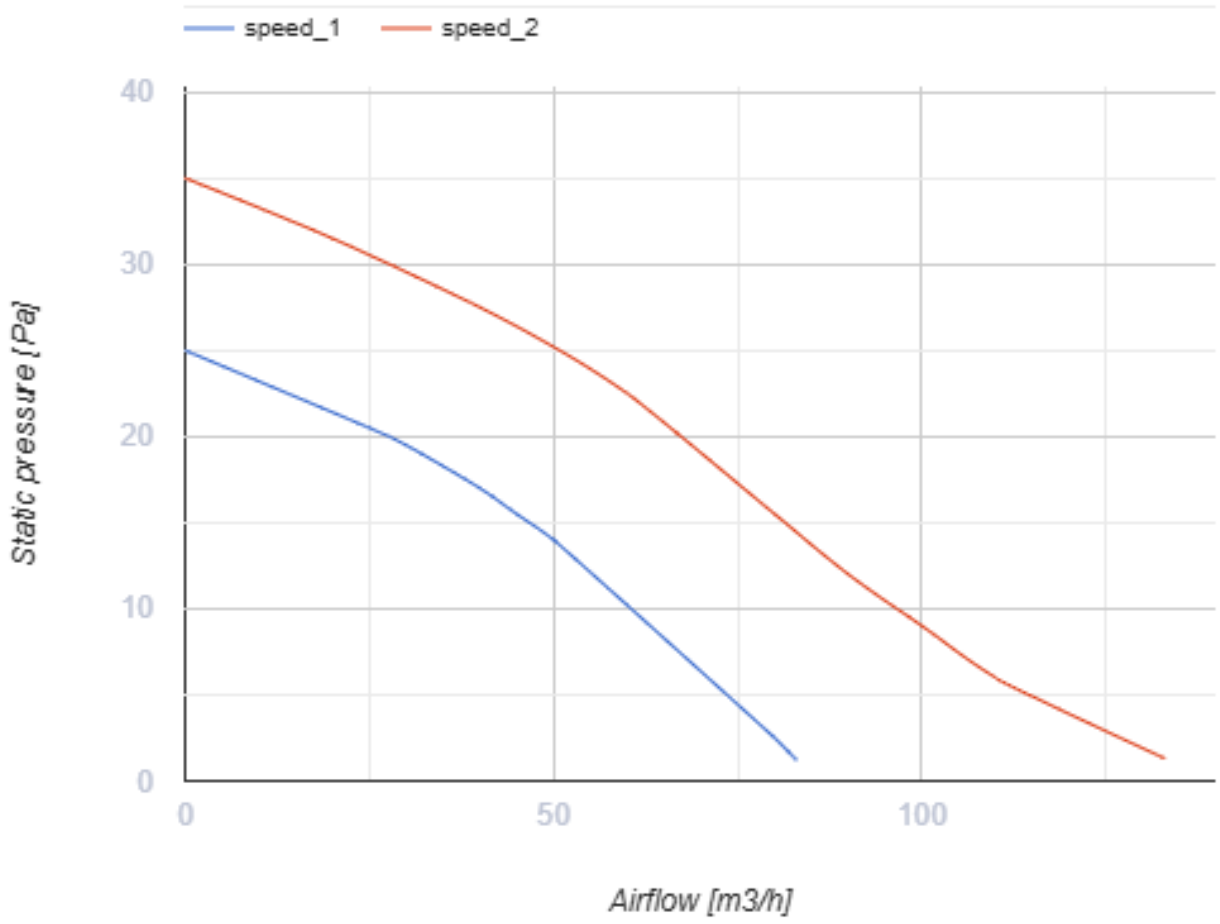

Размеры

Ø D	B	H	L	L1
100/125	152	206	57	29

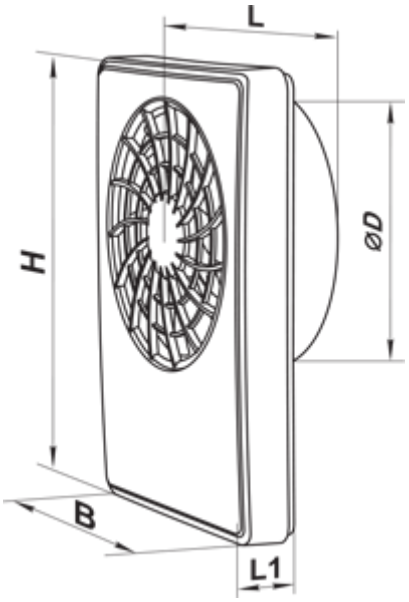

Аксессуары

Пластиковые

Наименование	Фото	Описание
МВ 100 В		Пластиковые решетки с наклоненными ламелями, двухэлементные
МВ 120 В		Пластиковые решетки с наклоненными ламелями, двухэлементные

Соединительно-монтажные элементы

Наименование	Фото	Описание
ПВТ 050/10		ПВХ клейкая лента – изоляционная лента, состоящая из пластифицированной поливинилхлоридной основы с нанесенным на нее клеевым слоем
ПВТ 050/30		ПВХ клейкая лента – изоляционная лента, состоящая из пластифицированной поливинилхлоридной основы с нанесенным на нее клеевым слоем
ПВТ 050/50		ПВХ клейкая лента – изоляционная лента, состоящая из пластифицированной поливинилхлоридной основы с нанесенным на нее клеевым слоем
Х 100		Хомуты предназначены для быстрого и надежного монтажа и соединения различных элементов вентиляционной системы круглого сечения. Изготовлены из полосы нержавеющей стали
Х 125		Хомуты предназначены для быстрого и надежного монтажа и соединения различных элементов вентиляционной системы круглого сечения. Изготовлены из полосы нержавеющей стали

Круглые воздуховоды

Наименование	Фото	Описание
1805		Для стенного монтажа
2805		Для стенного монтажа

Гибкие воздуховоды

Наименование	Фото	Описание
Поливент Н		Гибкий неутеплённый воздуховод из металлизированной плёнки

Обратные клапаны

Наименование	Фото	Описание
КО 100		Обратный клапан предназначен для бытовых вентиляторов
КО 125		Обратный клапан предназначен для бытовых вентиляторов
КО1 100		Обратный клапан предназначен для бытовых вентиляторов

Оконные проветриватели

Наименование	Фото	Описание
ПО 400		Проветриватель оконный для приточной естественной вентиляции

Пластиковые

Наименование	Фото	Описание
МВ 102 ВК		Приточно-вытяжные колпаки

Металлические

Наименование	Фото	Описание
МВМ 102 В Н		Вытяжные колпаки металлические

Экодизайн

Торговая марка	Вентс					
Модель	iFan					
Удельное потребление энергии (кВт.час/(м²/год))	Холодный		Умеренный		Теплый	
	-80.6	A+	-40.4	A	-17.4	E
Тип установки	Однонаправленная					
Тип привода	Multi-speed					
Тип теплообменника	Нет					
Максимальный расход воздуха (м³/час)	133					
Потребляемая мощность (Вт)	3.8					
Эталонный объемный расход (м³/с)	0.023					
Удельный потребляемая мощность в исходной точке (Вт/(м³/час))	0.046					
Способ управления приводом	Локальное регулирование потребления					
Максимальные внешние утечки (%)	2.7					
Декларируемый тип вентиляционной единицы	RVU UVU					
Sound power level (дБ(А))	52					
Годовое потребление электричества (кВт.час/год)	Холодный		Умеренный		Теплый	
	63		63		63	
Годовое сохранение тепла (кВт.час/год)	Холодный		Умеренный		Теплый	
	8215		4200		1899	