iFan

Вентс iFan — интеллектуальный осевой вентилятор для вытяжной вентиляции

• Максимальный расход воздуха: 133
• Уровень звукового давления LpA на расстоянии 3 м: 32
• Тип двигателя: DC
• Управление: Пульт ДУ
• Тип крыльчатки: Осевой
• Датчик влажности: Встроенный
• Таймер: Таймер интервальный, Таймер включения, Таймер выключения

	Единица измерения	iFan					
Размер подключаемого воздуховода	мм	100			125		
Скорость	-	3					
Минимальное напряжение питания	В	100					
Максимальное напряжение питания	В	240					
Частота сети питания	Гц	50/60					
Номинальная мощность	Вт	1.6	2.6	3.8	1.6	2.6	3.8
Максимальный ток	А	0.02	0.04	0.06	0.03	0.04	0.07
Максимальный расход воздуха	$м^3$/час	33	72	106	40	83	133
Уровень звукового давления LpA на расстоянии 3 м	дБ(А)	17	22	31	17	21	32
Минимальная температура окружающего воздуха	°C	1					
Максимальная температура окружающего воздуха	°C	40					
Класс защиты	-	IP44					

Размеры

Ø D	B	H	L	L1
100/125	152	206	57	29

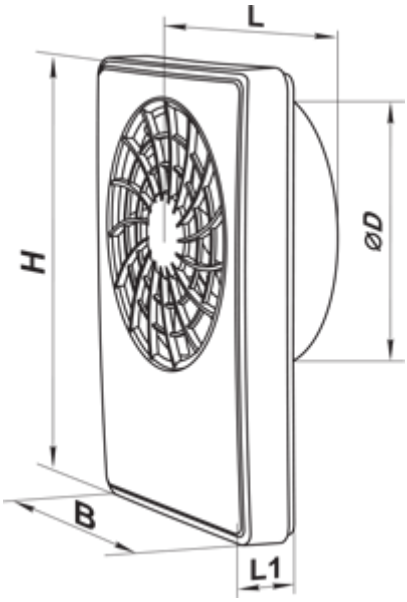
L
H
ØD
B
L1