Заглушка внутренняя 1120

Заглушка внутренняя для воздуховодов

	Единица измерения	Заглушка внутренняя 1120

Размеры
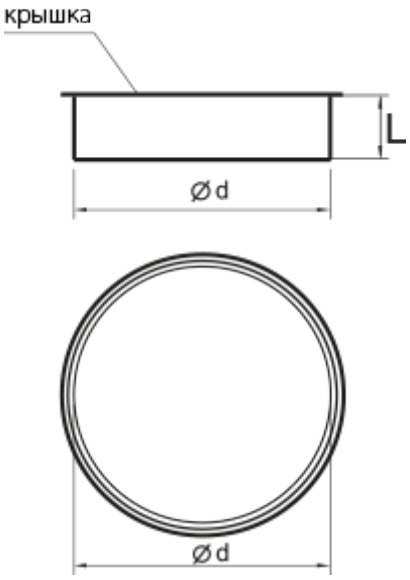
d	L
1120	100