Заглушка внутренняя 250

Заглушка внутренняя для воздуховодов

	Единица измерения	Заглушка внутренняя 250

Размеры
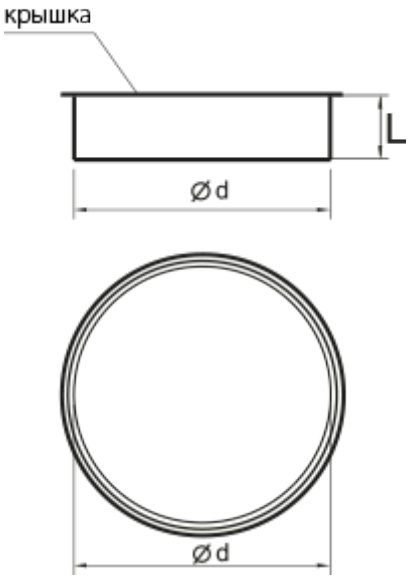
d	L
250	50