Заглушка внутренняя 355

Заглушка внутренняя для воздуховодов

	Единица измерения	Заглушка внутренняя 355

Размеры
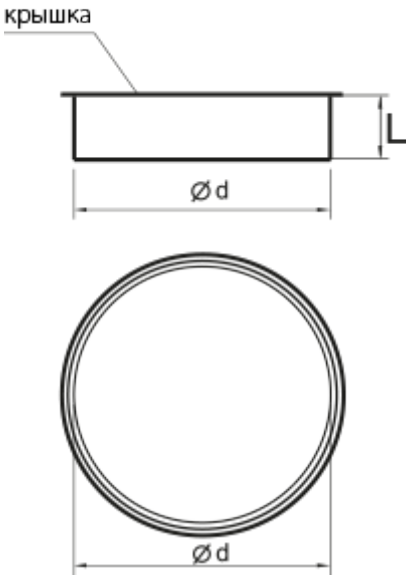
d	L
355	60