Заглушка внутренняя 500

Заглушка внутренняя для воздуховодов

	Единица измерения	Заглушка внутренняя 500

Размеры
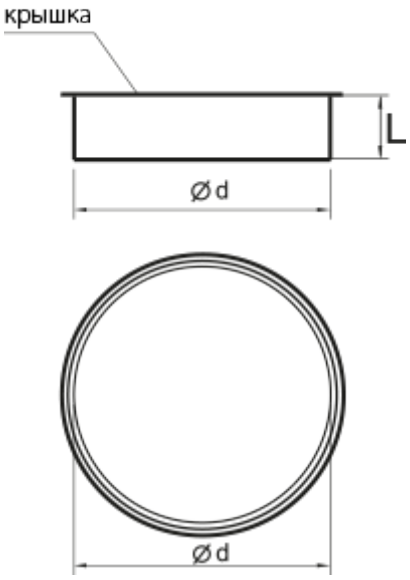
d	L
500	80