Заглушка внутренняя 630

Заглушка внутренняя для воздуховодов

	Единица измерения	Заглушка внутренняя 630

Размеры
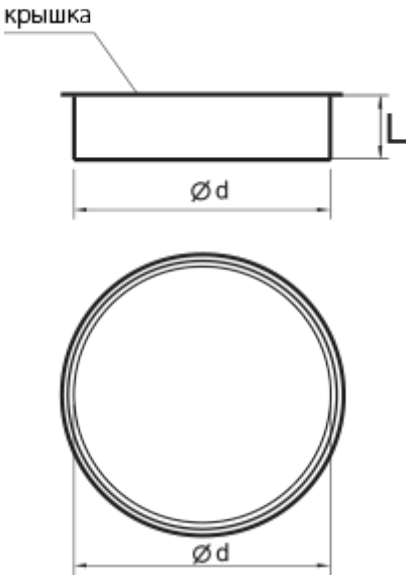
d	L
630	80