Заглушка внутренняя 900

Заглушка внутренняя для воздуховодов

	Единица измерения	Заглушка внутренняя 900

Размеры
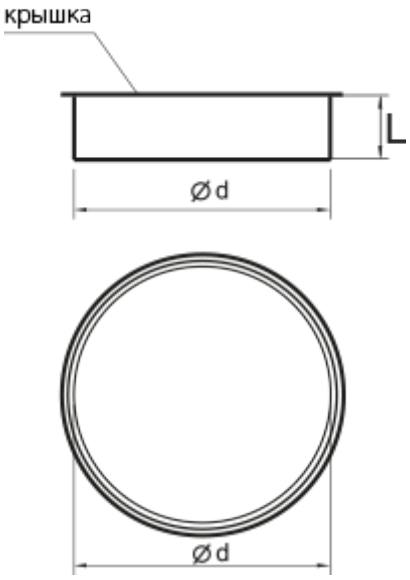
d	L
900	100