КАМ 125 Эко



Каминный центробежный вентилятор для организации системы отопления дома/база для резервного источника отопления

• Уровень звукового давления LpA на расстоянии 3 м: 37
• Материал корпуса: Оцинкованная сталь

	Единица измерения	КАМ 125 Эко
Фазность	-	1
Минимальное напряжение питания	В	230
Максимальное напряжение питания	В	230
Частота сети питания	Гц	50
Номинальная мощность	Вт	32
Максимальный ток	А	0.14
Максимальный расход воздуха	м³/час	350
Уровень звукового давления LpA на расстоянии 3 м	дБ(А)	37
Вес	кг	5.82
Максимальная температура перемещаемого воздуха	°C	150
Класс защиты	-	IPX2
Типоразмер	мм	125

Размеры

ØD	B	H	H1	L	P
124	245	320	270	260	50

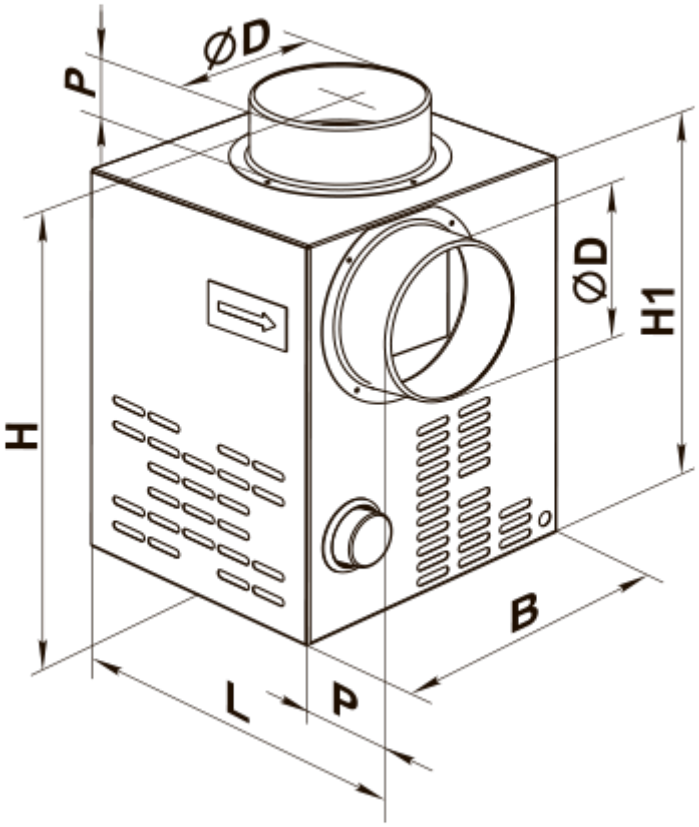

Аксессуары

Тиристорные регуляторы скорости

Наименование	Фото	Описание
РС-1-400		Регулятор скорости

Регуляторы скорости

Наименование	Фото	Описание

Трансформаторные регуляторы скорости

Наименование	Фото	Описание
РСА5Е-2-П		Регулировка скорости позволяет подобрать комфортный режим вентиляции в помещениях с переменным количеством людей
РСА5Е-2-М		Регулировка скорости позволяет подобрать комфортный режим вентиляции в помещениях с переменным количеством людей
РСА5Е-3-М		Регулировка скорости позволяет подобрать комфортный режим вентиляции в помещениях с переменным количеством людей

PCA5E-4-M		Регулировка скорости позволяет подобрать комфортный режим вентиляции в помещениях с переменным количеством людей
PCA5E-3,5-T		Регуляторы применяются для управления производительностью однофазных вентиляторов путем ступенчатого регулирования скорости вращения электродвигателей
PCA5E-5,0-T		Регуляторы применяются для управления производительностью однофазных вентиляторов путем ступенчатого регулирования скорости вращения электродвигателей

Датчики

Наименование	Фото	Описание
ТН-1,5 Н		Датчики влажности / освещения / движения, таймеры
Т-1,5 Н		Датчики влажности / освещения / движения, таймеры
ТФ-1,5 Н		Датчики влажности / освещения / движения, таймеры
ТР-1,5 Н		Датчики влажности / освещения / движения, таймеры

Регуляторы температуры

Наименование	Фото	Описание
РТ-10		Регулятор температуры

Контроллеры температуры

Наименование	Фото	Описание
ТС-1-90		Внешний терморегулятор для каминных вентиляторов

Соединительно-монтажные элементы

Наименование	Фото	Описание
Х 125		Хомуты предназначены для быстрого и надежного монтажа и соединения различных элементов вентиляционной системы круглого сечения. Изготовлены из полосы нержавеющей стали

ХБ 60-135		Хомуты предназначены для быстрого и надежного монтажа и соединения различных элементов вентиляционной системы круглого сечения. Быстросъемные хомуты из нержавеющей стали и с откидным винтом из оцинкованной стали