КАМ 160 (КФК)



Каминные вентиляторы

• Уровень звукового давления LpA на расстоянии 3 м: 42
• Материал корпуса: Оцинкованная сталь

	Единица измерения	КАМ 160 (КФК)
Фазность	-	1
Минимальное напряжение питания	В	230
Максимальное напряжение питания	В	230
Частота сети питания	Гц	50
Номинальная мощность	Вт	116
Максимальный ток	А	0.86
Максимальный расход воздуха	м³/час	540
Уровень звукового давления LpA на расстоянии 3 м	дБ(А)	42
Вес	кг	9.7
Максимальная температура перемещаемого воздуха	°C	150
Класс защиты	-	IPX2
Типоразмер	мм	160

Размеры

ØD	B	H	H1	L	P
159	285	650	600	300	50

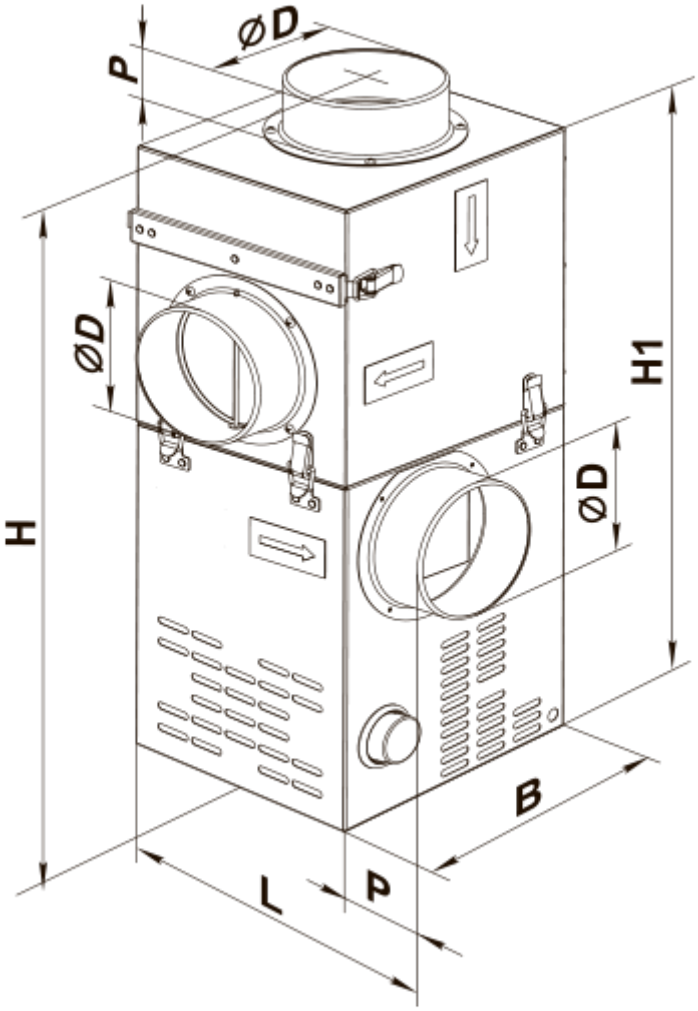

Аксессуары

Тиристорные регуляторы скорости

Наименование	Фото	Описание
РС-1-400		Регулятор скорости
РС-3,0-Т		Применяется в системах вентиляции для включения/выключения и регулирования скорости вращения однофазных электродвигателей вентиляторов, управляемых напряжением
РС-5,0-Т		Применяется в системах вентиляции для включения/выключения и регулирования скорости вращения однофазных электродвигателей вентиляторов, управляемых напряжением
РС-3,0-ТА		Применяется в системах вентиляции для включения/выключения и регулирования скорости вращения однофазных электродвигателей вентиляторов, управляемых напряжением
РС-5,0-ТА		Применяется в системах вентиляции для включения/выключения и регулирования скорости вращения однофазных электродвигателей вентиляторов, управляемых напряжением

Регуляторы скорости

Наименование	Фото	Описание
РС-1,5-ПС		Применяется в системах вентиляции для включения/выключения и регулирования скорости вращения однофазных электродвигателей вентиляторов, управляемых напряжением
РС-2,5-ПС		Применяется в системах вентиляции для включения/выключения и регулирования скорости вращения однофазных электродвигателей вентиляторов, управляемых напряжением
РС-4,0-ПС		Применяется в системах вентиляции для включения/выключения и регулирования скорости вращения однофазных электродвигателей вентиляторов, управляемых напряжением

Трансформаторные регуляторы скорости

Наименование	Фото	Описание
РСА5Е-2-П		Регулировка скорости позволяет подобрать комфортный режим вентиляции в помещениях с переменным количеством людей
РСА5Е-2-М		Регулировка скорости позволяет подобрать комфортный режим вентиляции в помещениях с переменным количеством людей
РСА5Е-3-М		Регулировка скорости позволяет подобрать комфортный режим вентиляции в помещениях с переменным количеством людей
РСА5Е-4-М		Регулировка скорости позволяет подобрать комфортный режим вентиляции в помещениях с переменным количеством людей
РСА5Е-3,5-Т		Регуляторы применяются для управления производительностью однофазных вентиляторов путем ступенчатого регулирования скорости вращения электродвигателей
РСА5Е-5,0-Т		Регуляторы применяются для управления производительностью однофазных вентиляторов путем ступенчатого регулирования скорости вращения электродвигателей

Датчики

Наименование	Фото	Описание
ТН-1,5 Н		Датчики влажности / освещения / движения, таймеры
Т-1,5 Н		Датчики влажности / освещения / движения, таймеры
ТФ-1,5 Н		Датчики влажности / освещения / движения, таймеры

ТР-1,5 Н		Датчики влажности / освещения / движения, таймеры

Регуляторы температуры

Наименование	Фото	Описание
РТ-10		Регулятор температуры

Контроллеры температуры

Наименование	Фото	Описание
ТС-1-90		Внешний терморегулятор для каминных вентиляторов

Соединительно-монтажные элементы

Наименование	Фото	Описание
Х 160		Хомуты предназначены для быстрого и надежного монтажа и соединения различных элементов вентиляционной системы круглого сечения. Изготовлены из полосы нержавеющей стали
ХБ 60-165		Хомуты предназначены для быстрого и надежного монтажа и соединения различных элементов вентиляционной системы круглого сечения. Быстросъемные хомуты из нержавеющей стали и с откидным винтом из оцинкованной стали