КГ 125

Клапан гравитационный для автоматического перекрытия воздушного потока в круглых воздуховодах при отключении вентилятора и имеет гравитационный тип действия

• Материал корпуса: Оцинкованная сталь

	Единица измерения	КГ 125
Размер подключаемого воздуховода	мм	125
Вес	кг	1.794

Размеры
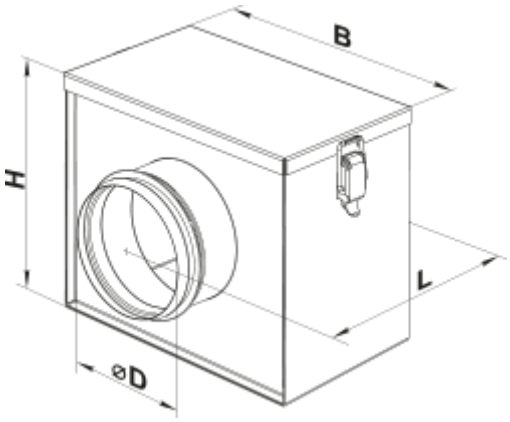
D	B	H	L
124	225	216	232