КГ 140

Клапан гравитационный для автоматического перекрытия воздушного потока в круглых воздуховодах при отключении вентилятора и имеет гравитационный тип действия

• Материал корпуса: Оцинкованная сталь

	Единица измерения	КГ 140
Размер подключаемого воздуховода	мм	140
Вес	кг	1.798

Размеры
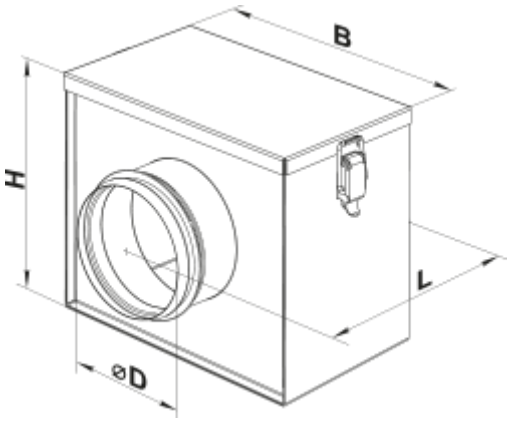
D	B	H	L
139	225	216	232