КГ 315

Клапан гравитационный для автоматического перекрытия воздушного потока в круглых воздуховодах при отключении вентилятора и имеет гравитационный тип действия

• Материал корпуса: Оцинкованная сталь

	Единица измерения	КГ 315
Размер подключаемого воздуховода	мм	315
Вес	кг	3.238

Размеры
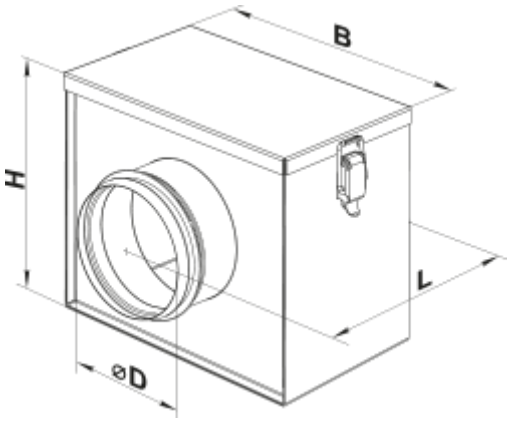
D	B	H	L
314	365	366	232