КГ 500x250

Клапан гравитационный для автоматического перекрытия воздушного потока в прямоугольных воздуховодах при отключении вентилятора и имеет гравитационный тип действия

• Материал корпуса: Оцинкованная сталь

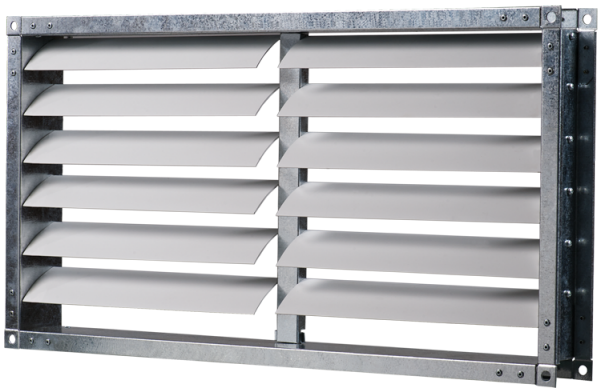

	Единица измерения	КГ 500x250
Вес	кг	1.58

Размеры

B	B1	B2	H	H1	H2
500	520	540	250	270	290

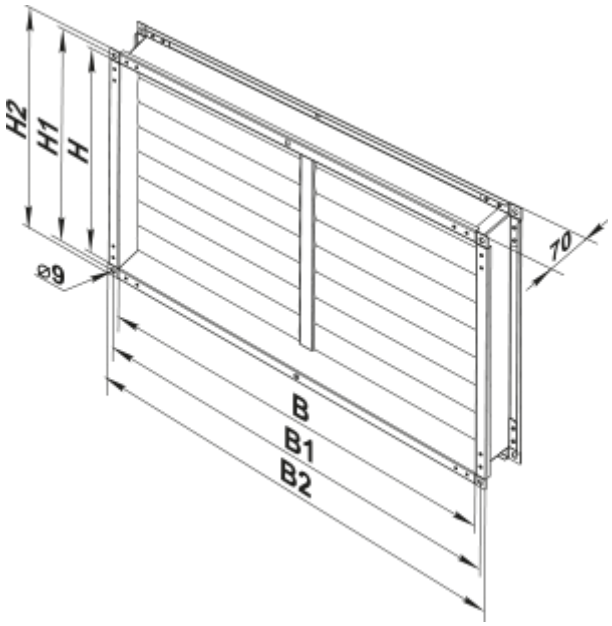
H2
H1
H
⌀9
70
B
B1
B2