КГ 900x500

Клапан гравитационный для автоматического перекрытия воздушного потока в прямоугольных воздуховодах при отключении вентилятора и имеет гравитационный тип действия

• Материал корпуса: Оцинкованная сталь

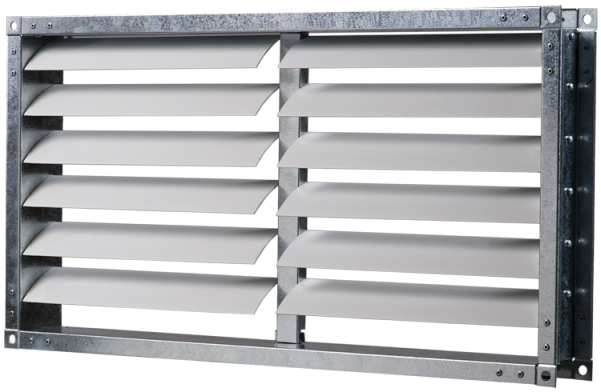

	Единица измерения	КГ 900x500
Вес	кг	3.8

Размеры

B	B1	B2	H	H1	H2
900	920	940	500	520	540

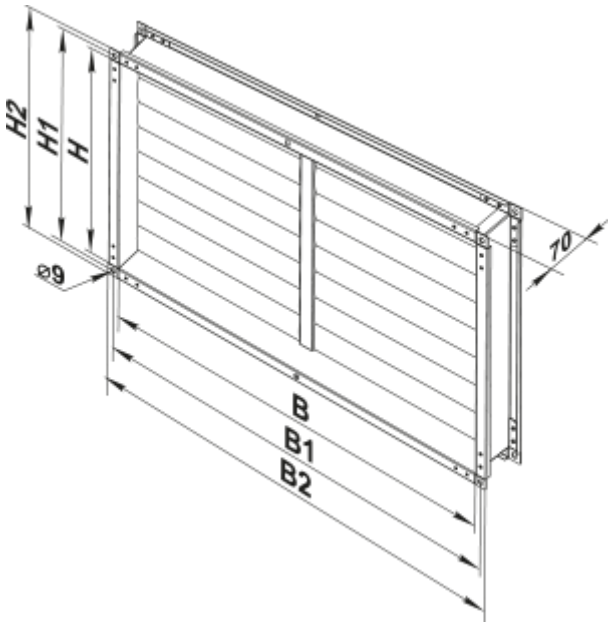
H2
H1
H
⌀9
70
B
B1
B2