KKB 250-315

Клапан обратный

• Материал корпуса: Оцинкованная сталь



	Единица измерения	KKB 250-315
Вес	кг	1.7

Размеры

ØD	ØD1	ØD2	Ød	H
256	285	306	7	156

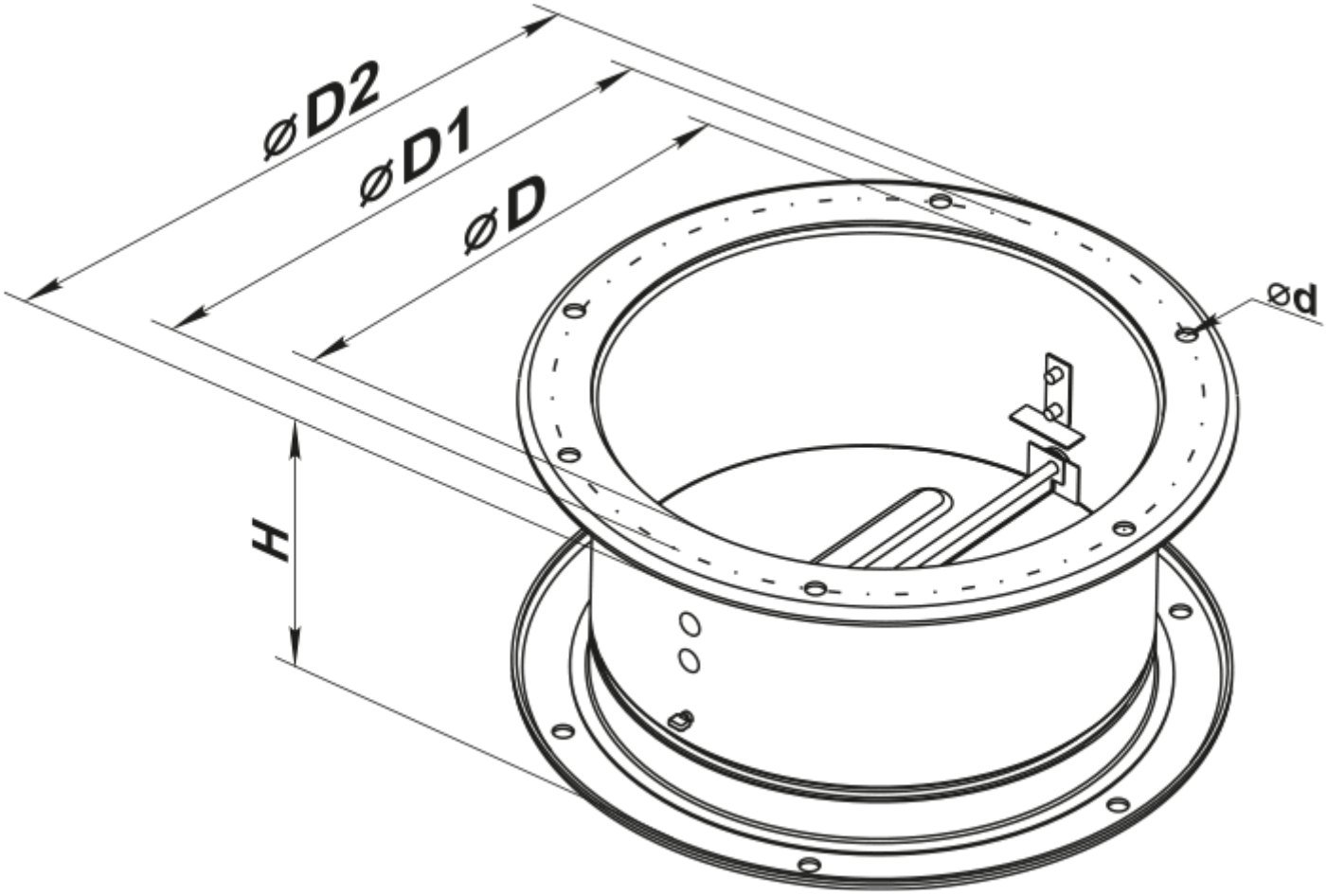
⌀D2
⌀D1
⌀D
⌀d
H