КМ 110 Ц

Крестовины с оцинкованной стали

• Материал корпуса: Оцинкованная сталь

	Единица измерения	КМ 110 Ц
Размер подключаемого воздуховода	мм	110

Размеры
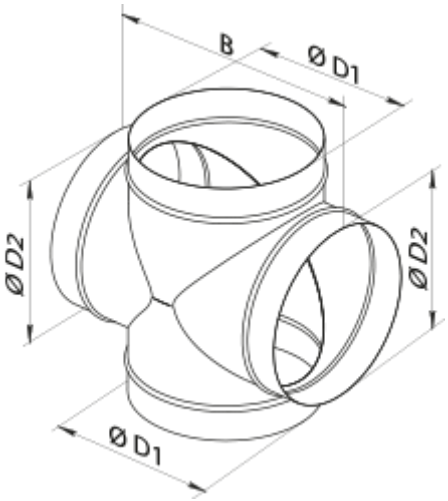
D1	D2	B
110	110	200