КМ 110

Крестовины из специальной стали с полимерным покрытием

• Материал корпуса: Сталь с полимерным покрытием

	Единица измерения	КМ 110
Размер подключаемого воздуховода	мм	110

Размеры
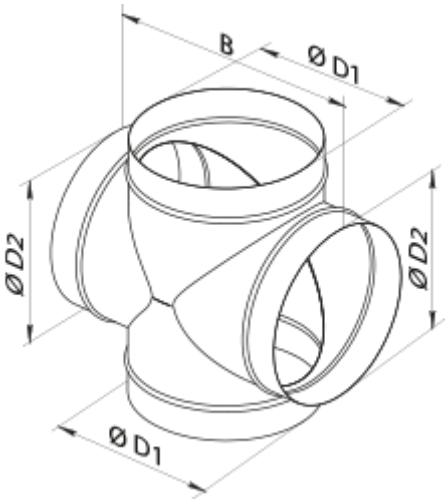
D1	D2	B
110	110	200