КМ 140 Ц

Крестовины с оцинкованной стали

• Материал корпуса: Оцинкованная сталь

	Единица измерения	КМ 140 Ц
Размер подключаемого воздуховода	мм	140

Размеры
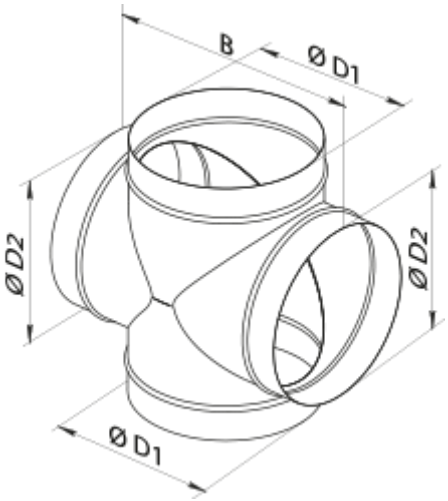
D1	D2	B
140	140	230