КМ 315 Ц

Крестовины с оцинкованной стали

• Материал корпуса: Оцинкованная сталь

	Единица измерения	КМ 315 Ц
Размер подключаемого воздуховода	мм	315

Размеры
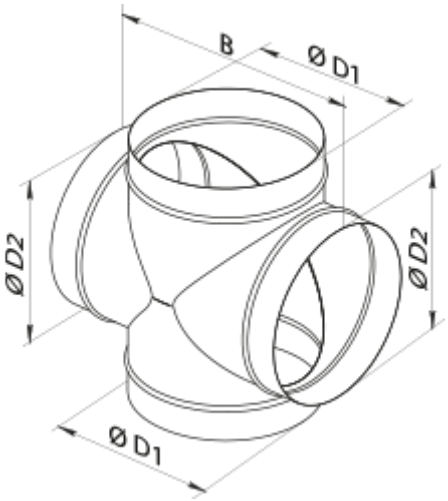
D1	D2	B
315	315	415