КМ 80

Крестовины из специальной стали с полимерным покрытием

• Материал корпуса: Сталь с полимерным покрытием

	Единица измерения	КМ 80
Размер подключаемого воздуховода	мм	80

Размеры
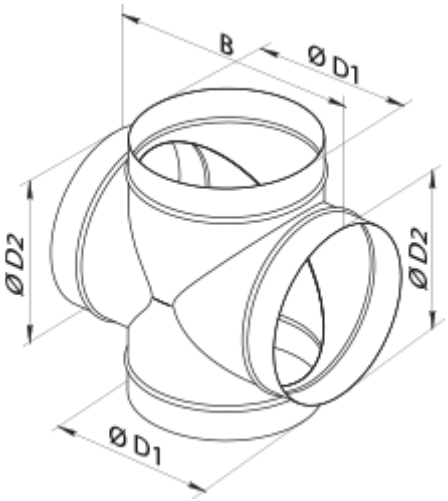
D1	D2	B
80	80	170