КОМ1 355



Обратный гравитационный клапан для перекрытия воздушного потока в круглых воздуховодах

• Материал корпуса: Оцинкованная сталь

	Единица измерения	КОМ1 355
Размер подключаемого воздуховода	мм	355
Вес	кг	3.9

Размеры

D	B	L
348	400	400

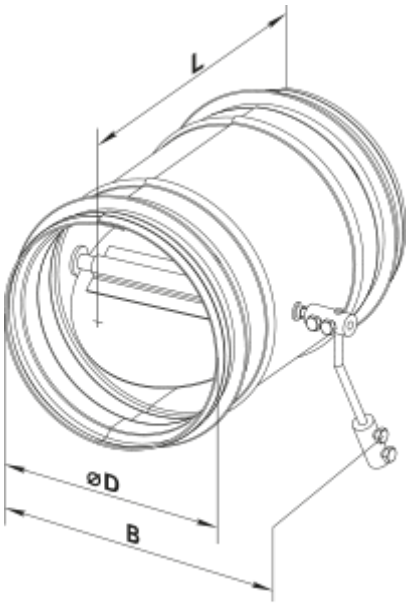
L
ØD
B