КОМ1 500x250

Обратный гравитационный клапан для перекрытия воздушного потока в прямоугольных воздуховодах

• Материал корпуса: Оцинкованная сталь

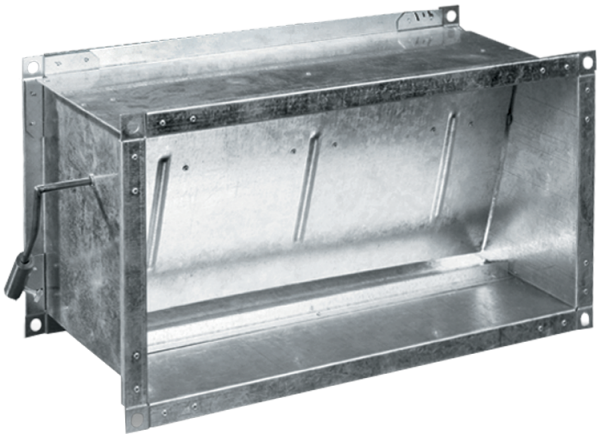

	Единица измерения	КОМ1 500x250
Вес	кг	3.73

Размеры

B	B1	B2	B3	H	H1	H2	L
500	520	540	561	200	270	290	202

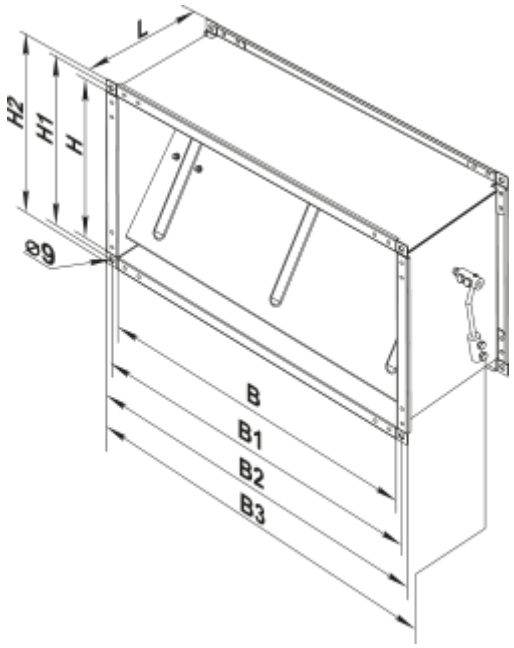
L
H2
H1
H
⌀9
B
B1
B2
B3