KP 150

Воздушная заслонка для регулирования расхода воздуха в вентиляционных каналах круглого сечения

• Материал корпуса: Оцинкованная сталь

	Единица измерения	KP 150
Размер подключаемого воздуховода	мм	150
Вес	кг	0.95

Размеры

D	B	L
149	220	200

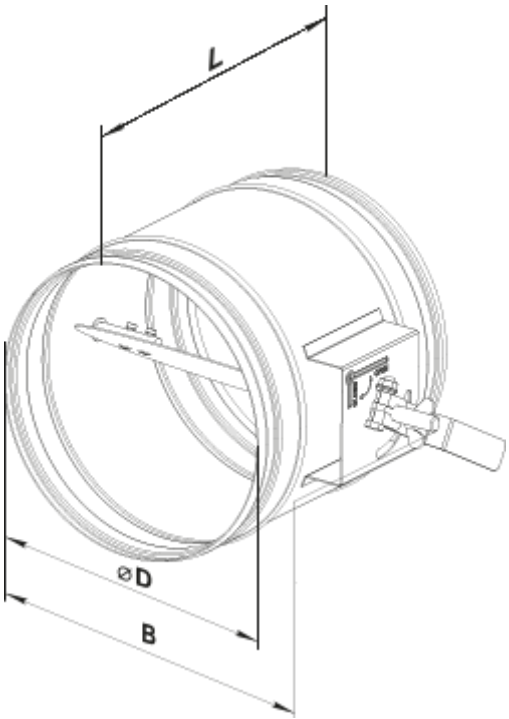
L
⌀D
B