КР 315

Воздушная заслонка для регулирования расхода воздуха в вентиляционных каналах круглого сечения

• Материал корпуса: Оцинкованная сталь

	Единица измерения	КР 315
Размер подключаемого воздуховода	мм	315
Вес	кг	2.51

Размеры

D	B	L
314	385	240

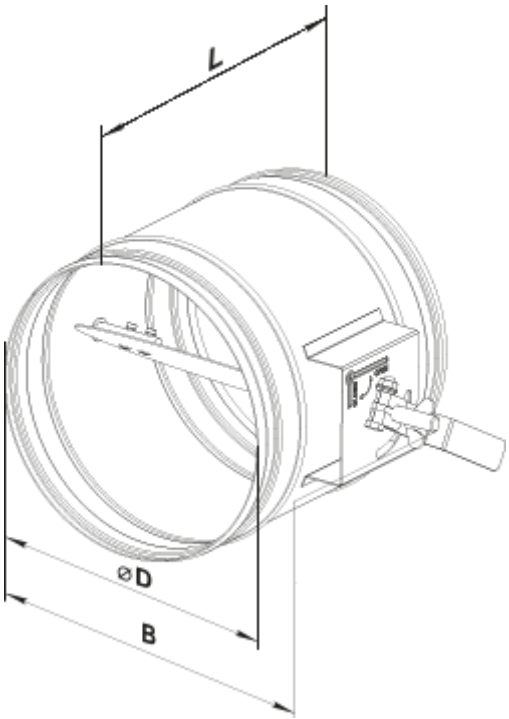
L
⌀D
B