КР 355

Воздушные заслонки для регулирования расхода воздуха в каналах круглого сечения

• Материал корпуса: Оцинкованная сталь



	Единица измерения	КР 355
Размер подключаемого воздуховода	мм	355
Вес	кг	2.84

Размеры

D	B	L
348	425	240

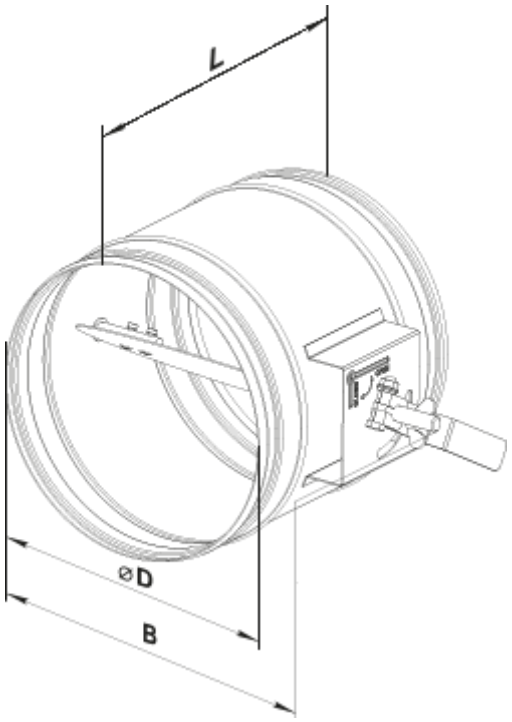
L
⌀D
B