КР 500x300

Воздушная заслонка для регулирования расхода воздуха в вентиляционных каналах прямоугольного сечения

• Материал корпуса: Оцинкованная сталь

	Единица измерения	КР 500x300
Вес	кг	3.1

Размеры

B	B1	B2	B3	H	H1	H2	L
500	520	540	560	300	320	340	202

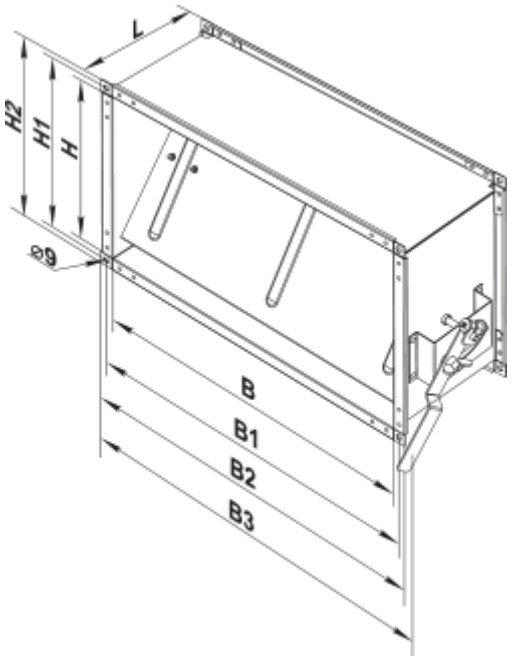
L
H2
H1
H
⌀9
B
B1
B2
B3