KP 550

Воздушные заслонки для регулирования расхода воздуха в каналах круглого сечения

• Материал корпуса: Оцинкованная сталь



	Единица измерения	KP 550
Размер подключаемого воздуховода	мм	550
Вес	кг	6.47

Размеры

D	B	L
549	620	240

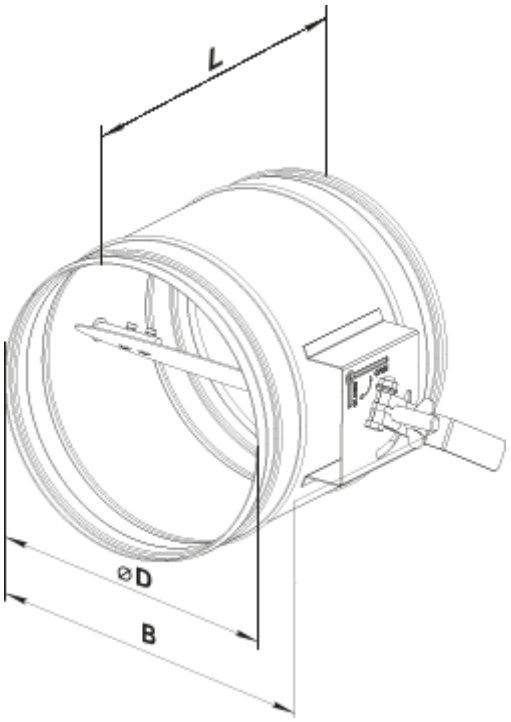
L
⌀D
B