KP 630

Воздушная заслонка для регулирования расхода воздуха в вентиляционных каналах круглого сечения

• Материал корпуса: Оцинкованная сталь

	Единица измерения	KP 630
Размер подключаемого воздуховода	мм	630
Вес	кг	7.76

Размеры

D	B	L
629	700	240

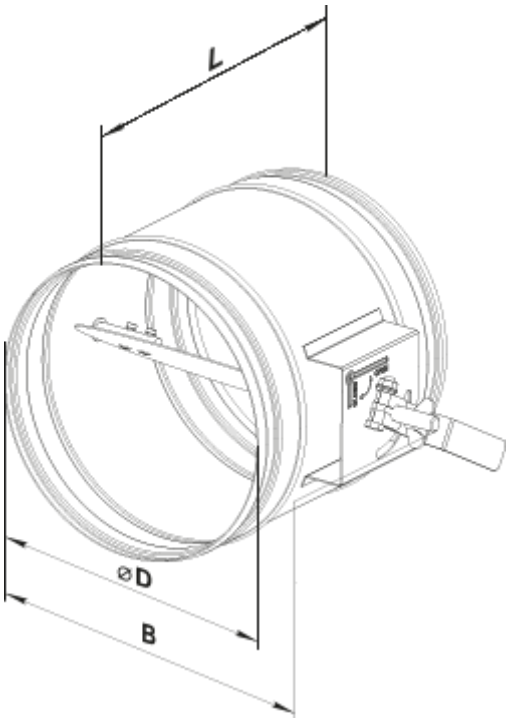
L
⌀D
B