KP 80

Воздушные заслонки для регулирования расхода воздуха в каналах круглого сечения

• Материал корпуса: Оцинкованная сталь



	Единица измерения	KP 80
Размер подключаемого воздуховода	мм	80
Вес	кг	0.57

Размеры

D	B	L
79	140	200

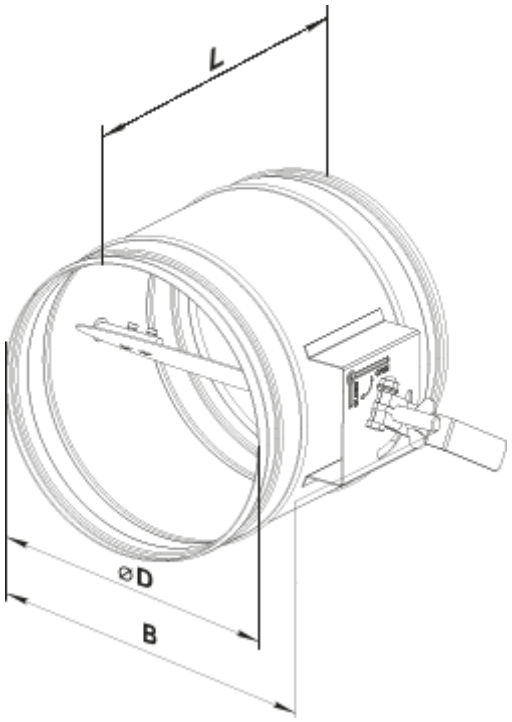
L
⌀D
B