КРВ 150

Воздушная заслонка для автоматического перекрытия воздушного потока в вентиляционных каналах круглого сечения

• Материал корпуса: Оцинкованная сталь

	Единица измерения	КРВ 150
Размер подключаемого воздуховода	мм	150
Вес	кг	1.01

Размеры

D	B	L	H
149	270	200	205

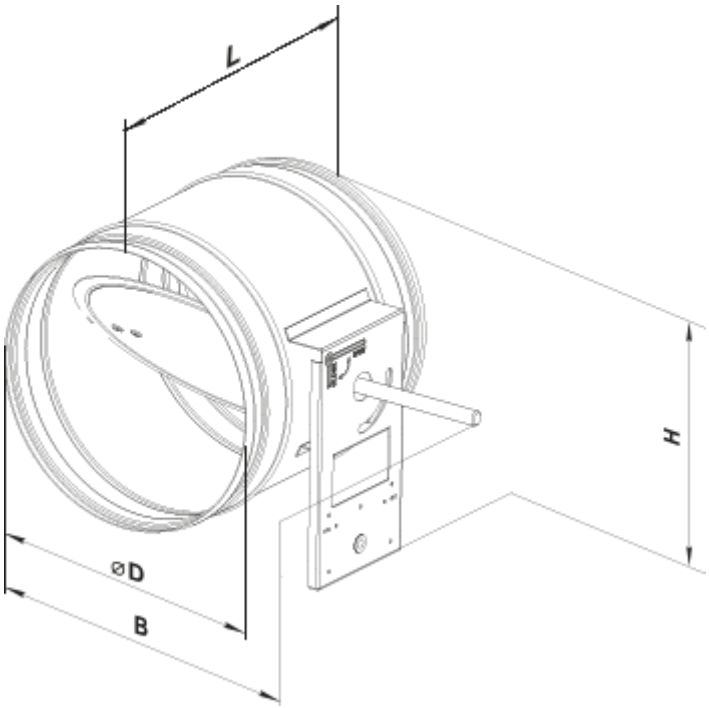
L
H
⌀D
B